WA150-6

Cargador sobre ruedas

Las fotos pueden incluir equipamiento opcional.

Potencia	Peso operativo	Capacidad del balde
Bruta 74 kW (99 hp) @ 2.200 r. p. m. Neta 73 kW (98 hp) @ 2.200 r. p. m.	7.780 - 8.125 kg	1,2 - 1,7 m^3

Vista general

Potencia	Peso operativo	Capacidad del balde
Bruta 74 kW (99 hp) @ 2.200 r. p. m. Neta 73 kW (98 hp) @ 2.200 r. p. m.	7.780 - 8.125 kg	1,2 - 1,7 m^3

ecot3
ecology & economy - technology 3

Alta productividad y bajo consumo de combustible
- Traslado más rápido y bajo consumo de combustible.
- Transmisión hidrostática (HST) altamente eficiente.
- HST controlada electrónicamente con sistema de control de cambios variable.
- Funciones útiles que entrega la HST.
- Sistema de control de tracción variable.
- Altura y alcance de descarga máximos.

Mayor confiabilidad
- Componentes de Komatsu.
- Bastidores y articulaciones del cargador de gran rigidez
- Frenos húmedos de discos múltiples y sistema de frenado totalmente hidráulico.

Excelente entorno para el operador
- Cabina grande sin pilares.
- Excelente visibilidad trasera.
- La mejor posición para asegurar la comodidad.
- Monopalanca de control del cargador fácil de operar.

Mantenimiento fácil
- Accesibilidad para el mantenimiento.
- Cubiertas protectoras.
- Sistema de monitoreo de gestión del equipo.
- Limpieza fácil del radiador.

Seguridad
- Cabina ROPS/FOPS (ISO 3471/ISO 3449).
- Puerta de cabina completamente abatible.

KOMTRAX
- Komtrax.

Alta productividad y bajo consumo de combustible

Traslado más rápido y menor consumo de combustible

Motor SAA4D95LE-5 de alto rendimiento
Gracias al sistema de inyección de combustible de riel común para trabajo pesado, se entrega una óptima eficiencia en el consumo de combustible. Este sistema también entrega una respuesta de aceleración rápida, a la par con la poderosa fuerza de tracción de la máquina y su rápida respuesta hidráulica.

Motor de bajas emisiones
Este motor cumple con las certificaciones Tier 3 de la EPA de EE. UU. y la Etapa 3A de la UE (equivalente), sin sacrificar la potencia o la productividad de la máquina.

Bajo consumo de combustible
El motor de torque alto y la HST con la máxima eficiencia en el rango de velocidad baja permiten alcanzar un nivel bajo de consumo de combustible.

Indicador ECO
El indicador ECO informará al operador cuando el equipo esté maximizando la eficiencia en el consumo de combustible.

Indicador ECO

HST altamente eficiente

HST controlada electrónicamente con bomba variable y sistema de dos motores
El sistema HST de Komatsu permite una operación altamente eficiente y poderosa. Al aumentar la capacidad de la bomba y el control de torque de entrada variable de la nueva bomba de la HST controlada electrónicamente, el motor puede funcionar en el rango de velocidad óptimo y reducir el consumo de combustible.

La eficiencia de los motores de HST
La HST entrega una respuesta de traslado rápida y agresiva para penetrar la pila de material. El sistema de desplazamiento variable se ajusta automáticamente a la demanda de la fuerza de tracción para entregar la máxima potencia y eficiencia. Cuando se necesita un torque de propulsión alto, ambos motores se accionan para entregar el mayor torque posible. Se puede alcanzar una fuerza de tiro máxima desde la velocidad cero de traslado. Esta combinación hace que el cargador sea muy agresivo y rápido al excavar, subir pendientes o comenzar a moverse. Cuando se necesita una alta velocidad de traslado, el embrague suprime el motor de baja velocidad para eliminar el arrastre y alcanzar una excelente eficiencia en el consumo de combustible.

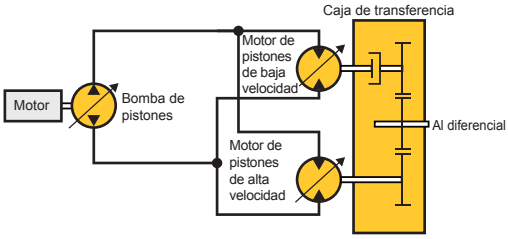

HST controlada electrónicamente con sistema de control de cambios variable

Cambio automático total

El cambio automático total elimina las operaciones de cambio de marcha y disminución de marcha para que el operador pueda concentrarse en excavar y cargar.

Sistema de control de cambio variable

El sistema de control de cambio variable permite seleccionar la velocidad máxima para una mayor seguridad y precisión. El operador puede elegir entre primera, segunda, tercera y cuarta para la velocidad máxima mediante el interruptor selector de rango de velocidad. Para ciclos en V, el operador puede ajustar el interruptor de control de velocidad en 1 o 2, lo que entrega una excavación agresiva, una respuesta rápida y movimientos hidráulicos veloces. Para carga y acarreo, seleccione 3 o 4, lo que también entrega una excavación agresiva, pero con una velocidad de traslado mucho más rápida.

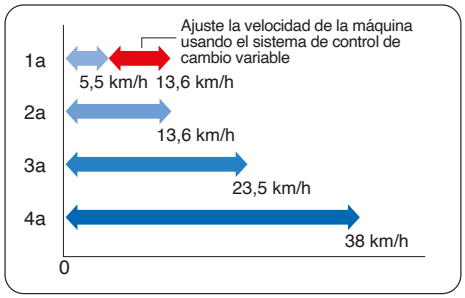

Control de velocidad de traslado variable y preciso

Cuando el interruptor de control de marcha variable está en 1era marcha, se puede ajustar la velocidad entre 5,5 km/h y 13,6 km/h con el control variable. Esto entrega bajas velocidades de traslado constantes que se ajustan perfectamente a aplicaciones como nivelación de terreno.

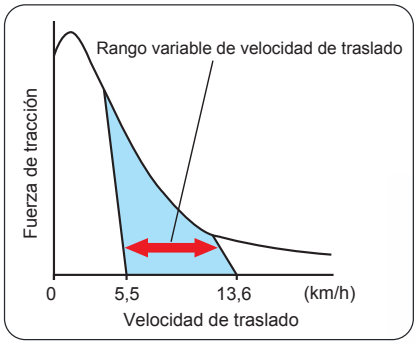

1 Interruptor selector de rango de velocidad
2 Interruptor de control de cambio variable

Funciones útiles que entrega la HST

Efecto de frenado automático en las líneas de accionamiento de la HST

El efecto de frenado automático en las líneas de accionamiento de la HST baja la velocidad de la máquina cuando se libera el pedal del acelerador. Puede mantener el cargador en su posición en pendientes trabajables y será una ventaja al apilar o cargar en pendientes. Además, evita desplazamientos accidentales. Se aumenta enormemente la seguridad, especialmente al trabajar en espacios confinados o dentro de edificios industriales. Además, prácticamente se elimina el desgaste de frenos.

Rendimiento de modulación mejorado

Con el freno HST controlado electrónicamente, la máquina logra un rendimiento de modulación mejorado. Además, presenta un control de frenado ideal cuando la máquina está en traslado y operación.

Control HST inteligente sensible del pedal del acelerador

El control HST se ajusta finamente según el ángulo del pedal del acelerador, logrando una sincronización variable del embrague según la velocidad de la máquina y el control de cambio del motor en aceleración rápida. Reduce los impactos y permite un traslado más suave y una operación con mayor ahorro de combustible.

Sistema de prevención de sobrerrevoluciones

El sistema de prevención de sobrerrevoluciones garantizará la seguridad al trasladarse cuesta abajo y protegerá el tren de potencia y los componentes del freno en condiciones de sobrecarga. Cuando la velocidad de traslado alcanza 40 km/h, el indicador de precaución informa al operador que debe bajar la velocidad. Cuando la máquina desciende por una pendiente moderada (6 grados o menos), la velocidad de traslado máxima se limita automáticamente a 40 km/h.

Nota: Cuando la máquina desciende por una pendiente inclinada, es necesario usar el freno de servicio para reducir la velocidad, por seguridad.

Sistema de control de tracción variable

El sistema de control de tracción variable optimiza la fuerza de excavación automáticamente según las condiciones de trabajo mediante el control de la bomba HST y el motor HST y el motor diésel. En combinación con los diferenciales de proporción o los diferenciales de deslizamiento limitado opcionales, este sistema logra los siguientes efectos.

- Facilita la operación en suelo blando donde las ruedas de la máquina podrían resbalarse.
- Elimina la penetración excesiva del balde y reduce el resbalamiento de las ruedas durante la carga de apilado para mejorar la eficiencia del trabajo.
- Reduce el resbalamiento de las ruedas para extender la vida útil de los neumáticos. Es más, la fuerza de tracción máxima se puede ajustar en cinco etapas, mientras el interruptor de control de tracción está activado. Esto permite al operador seleccionar la fuerza de tracción óptima para diversas condiciones del suelo.

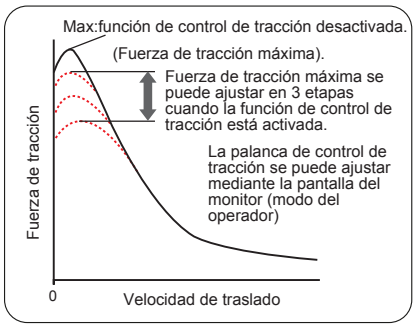

Modo S

Al colocar el interruptor en el modo S se permite a la máquina obtener la fuerza de tracción óptima para operaciones en superficies de caminos resbaladizos, como la remoción de nieve en superficies nevadas, lo que resulta en menos resbalamiento de las ruedas y facilita la operación. El resbalamiento inesperado de los neumáticos en superficies de caminos resbaladizos se elimina mediante el control de la velocidad del motor y el motor HST durante el traslado a baja velocidad. (El modo S es efectivo solo en traslado en avance).

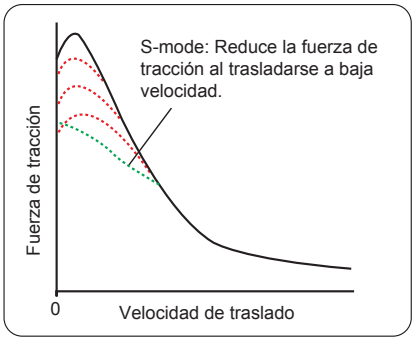

Interruptor de tracción máxima

El interruptor de tracción máxima está ubicado en la palanca de control del equipo de trabajo. Cuando el interruptor de control de tracción está en la posición de encendido o el modo S está seleccionado y se presiona este interruptor se cancelará el ajuste del control de tracción temporalmente y se aumentará la fuerza de tracción a su 100 %. Al volver a presionar el interruptor de tracción máxima u operar la palanca de control direccional, se regresará la fuerza de tracción al valor seleccionado automáticamente. Este interruptor es útil en operaciones como el trabajo de apilado donde se necesita temporalmente una gran fuerza de tracción.

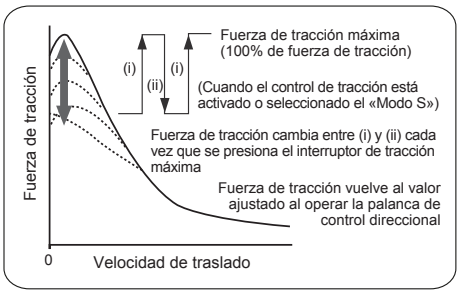

Altura y alcance de descarga máximos

Los brazos de elevación largos entregan gran altura y alcances de descarga. El operador puede incluso nivelar las cargas en la tolva de un camión fácilmente y con eficiencia.

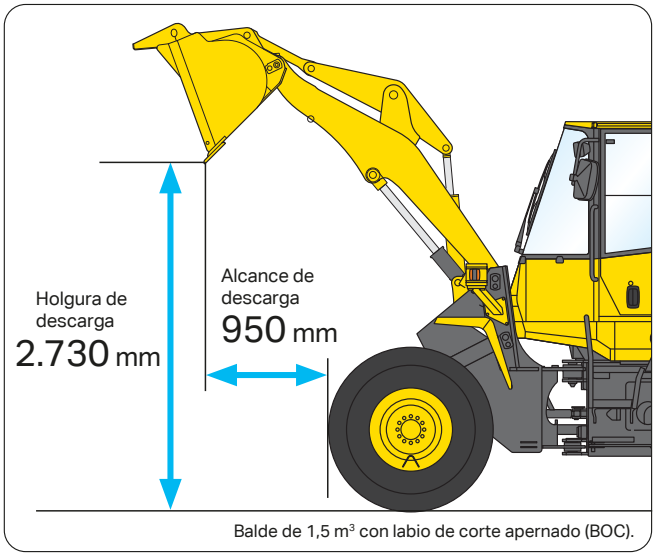

Confiabilidad aumentada

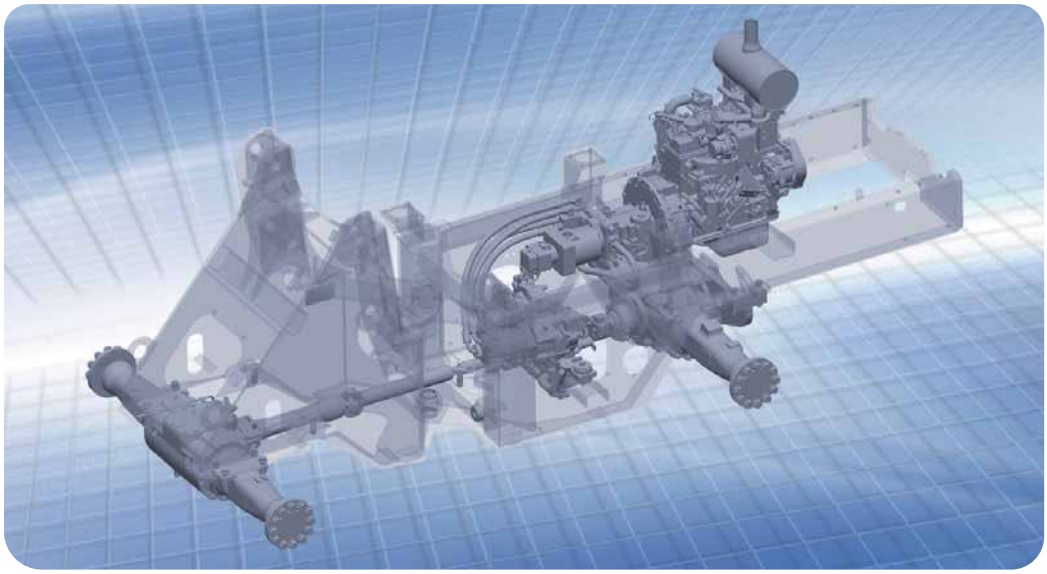

Componentes de Komatsu

Komatsu fabrica el motor, la caja de transferencia y los componentes hidráulicos de este cargador sobre ruedas. Los cargadores de Komatsu se fabrican con un sistema de producción integrado bajo un control de calidad estricto.

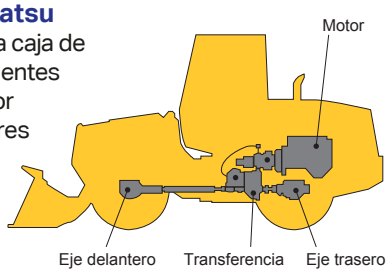

Bastidores y articulaciones del cargador de gran rigidez

Los bastidores delantero y trasero y las articulaciones del cargador tienen más rigidez torsional para entregar una resistencia aumentada a los esfuerzos.
El bastidor y la articulación se diseñaron para adaptarse a las cargas de trabajo reales, las pruebas de simulación computarizada comprueban su robustez.

Conectores sellados

Los arneses principales, sus conectores y los controladores están equipados con conectores sellados que entregan una alta confiabilidad, además de resistencia al agua y el polvo.

Frenos húmedos de discos múltiples y sistema de frenado totalmente hidráulico

Este sistema resulta en costos de mantenimiento más bajos y una mayor confiabilidad. Los frenos húmedos de discos múltiples están totalmente sellados. Los contaminantes se mantienen afuera, lo que reduce el desgaste y su consecuente mantenimiento. Los frenos no necesitan ajustes por desgaste, lo que significa que necesitan aún menos mantenimiento. El freno de estacionamiento también es un freno húmedo de discos múltiples que no requiere ajustes, para obtener una alta confiabilidad y una vida útil larga.
Se integró mayor confiabilidad al diseño del sistema de frenos mediante el uso de dos circuitos hidráulicos independientes. Esto entrega respaldo hidráulico si uno de los circuitos falla.
Los frenos completamente hidráulicos significan que no es necesario purgar el sistema de aire y que no hay condensación de agua en el sistema que puede causar contaminación, corrosión y congelamiento.

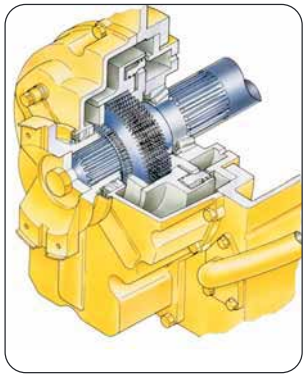

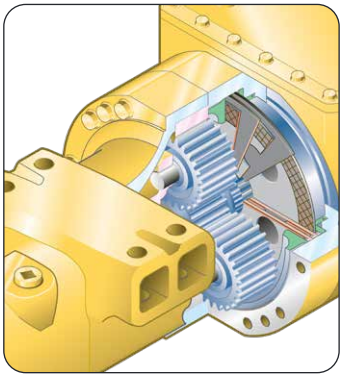

Línea hidráulica confiable

Sellos de cara plana con O-ring

Los sellos de cara plana con O-ring se usan para sellar con seguridad las conexiones de las mangueras hidráulicas y evitar las fugas de aceite.

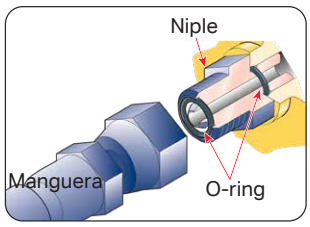

Excelente entorno para el operador

La espaciosa cabina ofrece una comodidad excepcional para el operador, comparable con un automóvil de pasajeros. La ventana grande sin marco entrega una vista sin obstrucciones del balde y los neumáticos, mientras que su inclinación trasera asegura una visión clara de la parte posterior. La cabina se diseñó para que se perciban bajos niveles de ruido, con un asiento neumático acolchado y una consola totalmente ajustable en el interior, lo que permite que el operador trabaje cómoda y productivamente por largos periodos.

Cabina grande sin pilares

El parabrisas amplio y sin pilares entrega una excelente visibilidad frontal. El brazo del limpiaparabrisas cubre un área amplia para entregar una gran visibilidad incluso en días lluviosos. La amplia cabina le entrega al operador un espacio óptimo. Se implementó el montaje frontal del aire acondicionado para aumentar la reclinación y el ajuste de deslizamiento hacia atrás del asiento.

Excelente visibilidad trasera

El silenciador y la tubería de admisión de aire montados en el centro otorgan una gran visibilidad trasera a la izquierda y la derecha.

La mejor posición para asegurar la comodidad

Columna de dirección inclinable

El operador puede inclinar la columna de dirección para obtener una posición de trabajo cómoda.

Apoyamuñecas ajustable

La altura del apoyamuñecas es ajustable. Permite a los operadores ajustar los controles a una posición cómoda.

Diseño para bajo nivel de ruido

La amplia cabina está montada sobre amortiguadores viscosos y cuenta con estructuras ROPS/FOPS (ISO 3471/ISO 3449), un diseño único de Komatsu. El motor con bajo nivel de ruido, el ventilador de accionamiento hidráulico y las bombas hidráulicas están montados con amortiguadores de caucho y la cabina está sellada para entregar un ambiente de operación silencioso, con bajos niveles de vibraciones, a prueba de polvo y presurizado.

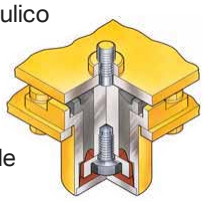

Nivel de ruido para el operador: 72 dB(A).
Nivel de ruido dinámico (exterior): 104 dB(A).

Palanca direccional controlada electrónicamente

El operador puede cambiar la dirección con un toque de los dedos, sin mover la mano del volante. Esto es posible gracias a la electrónica de estado sólido.

Monopalanca de control del cargador fácil de operar

La nueva monopalanca que usa el control proporcional de presión (PPC) permite que el operador pueda operar fácilmente el equipo de trabajo, para reducir la fatiga e incrementar la capacidad de control. El apoyamuñecas ajustable ofrece varias posiciones de operación cómodas.

Panel de control del lado derecho

El operador puede seleccionar con facilidad el rango de velocidad, la velocidad de traslado máxima en 1era y la fuerza de tracción.

1 Monopalanca control del cargador
2 Interruptor control de cambios variable
3 Interruptor selector rango de velocidad
4 Interruptor control de tracción
5 Interruptor de tracción máxima
6 Interruptor inversión de rotación del ventilador

Opciones

Toma de corriente de 12 V

Además del encendedor de cigarrillos de 24 V, la cabina tiene una toma de corriente de 12 V.

Sistema de suspensión controlado electrónicamente

El sistema de suspensión controlado electrónicamente usa un acumulador que absorbe parte del impacto en el brazo del pantógrafo, lo que le entrega al operador una conducción mucho más suave. Esto reduce la fatiga del operador y el derrame de material durante operaciones de carga y acarreo. La operación del sistema de suspensión controlado electrónicamente es sensible a la velocidad y se desactiva automáticamente a velocidades menores que 5 km/h, lo que significa que el pantógrafo no se moverá durante la excavación sin traslado.

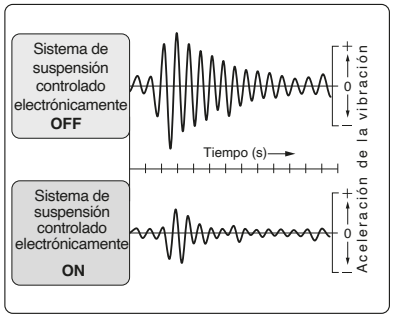

* Imagen solo con propósitos de ilustración

Mantenimiento fácil

Accesibilidad para el mantenimiento

Diseñado para ahorrar tiempo

Con mayores intervalos entre servicios y la mejor accesibilidad en su clase, el WA150-6 reduce el tiempo y el dinero que necesita para el mantenimiento. Un resorte neumático ayuda al operador a abrir y cerrar cada puerta lateral abatible para un servicio diario más fácil y seguro.

Acceso para servicio simple y conveniente

Las cubiertas de servicio se diseñaron como puertas abatibles. Permiten acceder de manera conveniente y segura a los puntos de servicio diarios desde el nivel del suelo.

Cubiertas protectoras

Cubiertas térmicas de seguridad

Tiene instaladas cubiertas térmicas para el múltiple de escape.

Cubiertas de seguridad en piezas giratorias

Hay cubiertas protectoras instaladas en las piezas giratorias del alternador y el compresor del aire acondicionado.

Sistema de monitoreo de gestión del equipo

El nuevo monitor principal de Komatsu mantiene informado al operador acerca de todas las funciones de la máquina a simple vista. El monitor está ubicado detrás del volante y muestra diferentes funciones de la máquina, incluyendo los intervalos de cambio de fluidos y filtros y las funciones de visualización de memoria para diagnóstico de fallas. Los medidores principales son análogos para una fácil visualización, otras funciones usan símbolos que se encienden o lecturas en la pantalla LCD.

Control de mantenimiento y funciones de diagnóstico de fallas

- **Función de visualización del código de acción:** Si ocurre una anomalía, el monitor muestra detalles de la acción a tomar en la zona de visualización de caracteres, en la parte inferior central del monitor.
- **Función de monitoreo:** El controlador monitorea el nivel de aceite del motor, la presión, la temperatura, del refrigerante, la obstrucción del filtro de aire, etc. Si encuentra anomalías, se muestra el error en la pantalla LCD.
- **Función de aviso del intervalo de reemplazo:** El monitor informa el intervalo de reemplazo del aceite y los filtros en la pantalla LCD cuando se alcanza el final del intervalo.
- **Función de memoria de datos de anomalías:** El monitor almacena las anomalías para un diagnóstico de fallas efectivo.

1. Temperatura de refrigerante del motor.
2. Velocímetro.
3. Medidor de combustible.
4. Medidor de temperatura del aceite de la HST.
5. Pantalla de caracteres.
6. Indicador de elementos de mantenimiento e inspección.

Fácil limpieza del radiador

Ventilador de accionamiento hidráulico con inversión de sentido de rotación

Si la máquina opera en condiciones adversas, el operador puede invertir la dirección de rotación del ventilador de enfriamiento hidráulico desde el interior de la cabina, con un interruptor en el panel de control.

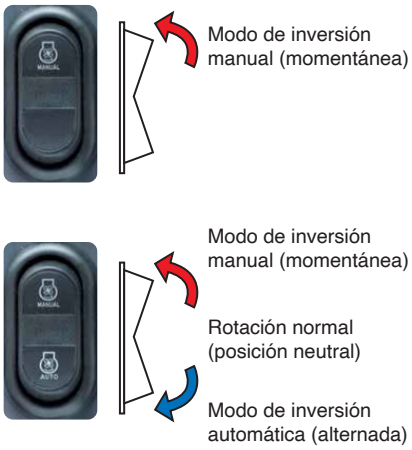

Ventilador de accionamiento hidráulico

Ventilador de inversión automática (opcional)

El ventilador del motor es de accionamiento hidráulico y se puede operar automáticamente en sentido inverso. Cuando el interruptor está en la posición automática, el ventilador gira en sentido inverso por 2 minutos cada 2 horas, de manera intermitente (ajuste predeterminado).

Unidad de enfriamiento lado a lado

El sistema de enfriamiento está aislado del motor mediante un panel para entregar un enfriamiento más eficiente y un bajo nivel de ruido. El radiador, el enfriador de aire y el enfriador de aceite están montados lado a lado para un enfriamiento más eficiente y una fácil limpieza. La cubierta trasera de apertura total con resorte neumático entrega al operador un acceso óptimo y seguro al ventilador y los enfriadores.

Ventilador con bisagras

Unidad de enfriamiento lado a lado

Características de seguridad

Cabina ROPS/FOPS

La cabina ROPS/FOPS es una norma estándar, para la seguridad del operador. El amplio parabrisas sin pilares entrega una excelente visibilidad frontal y la ventana con defroster entrega excelente visibilidad posterior en condiciones climáticas frías y extremadamente frías.

ROPS (ISO 3471): Estructura de protección contra vuelcos
FOPS (ISO 3449): Estructura de protección contra caída de objetos.

Puerta de la cabina completamente abatible

Las bisagras de las puertas instaladas en la parte posterior de la cabina entregan un gran ángulo de apertura para la salida y entrada del operador. Los peldaños están diseñados como una escalera, de manera que el operador pueda subir y bajar fácilmente de la cabina.

Salida alternativa de la cabina

La puerta al lado derecho de la cabina permite tener una salida alternativa cuando el operador no pueda salir por la puerta del lado izquierdo.

Otras características de seguridad

Sistema de frenos con dos líneas independientes
Se integró la confiabilidad adicional en el diseño del sistema de frenos mediante el uso de dos circuitos hidráulicos independientes, lo que entrega respaldo hidráulico si uno de los circuitos falla.
Dirección secundaria (opcional)
Si la bomba de dirección está desactivada, una bomba de dirección secundaria entrega flujo hidráulico.
Interruptor de desconexión de la batería (opcional)
El interruptor de desconexión de la batería está ubicado en la caja de baterías al lado derecho de la máquina. Se puede usar para desconectar la energía al realizar trabajos de servicio al equipo

KOMTRAX

La tecnología de gestión y monitoreo remoto de Komatsu entrega información importante acerca de su equipo y su flota en un formato amigable para el usuario.

Reporte de operaciones de ahorro de combustible

KOMTRAX entrega un informe de operaciones de ahorro de combustible basado en la información de operación, como el consumo de combustible, el resumen de carga y el tiempo en ralentí, que ayuda a administrar su negocio con eficiencia.

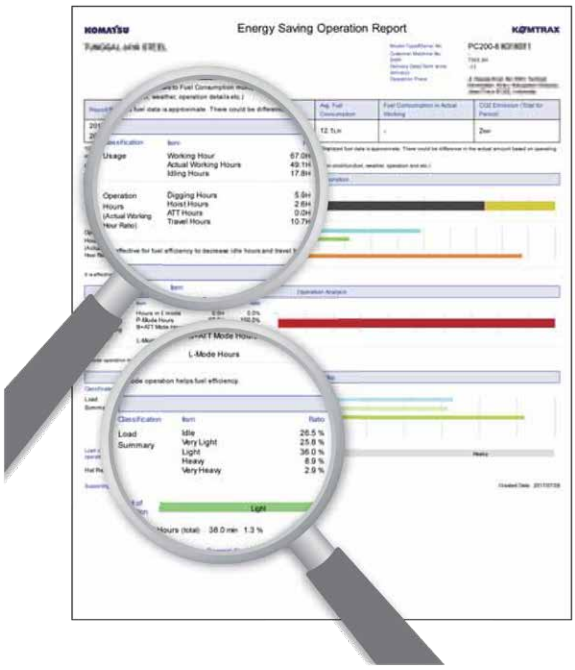

Esta imagen de un informe es un ejemplo de una excavadora hidráulica.

Soporte de gestión del equipo

Mediante la aplicación web, hay varios parámetros de búsqueda disponibles para encontrar rápidamente la información sobre máquinas específicas basada en factores clave. Es más, KOMTRAX encuentra las máquinas con problemas en su flota y se las muestra mediante una interfaz óptima.

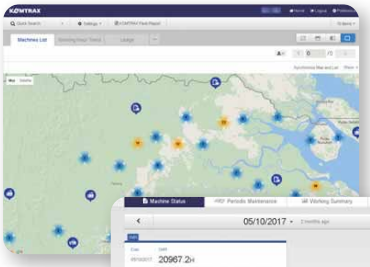

Ubicación

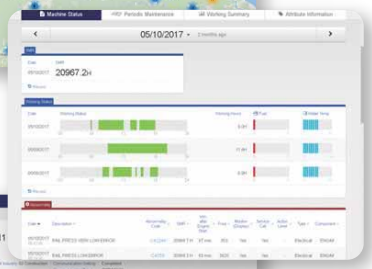

Estado de operación

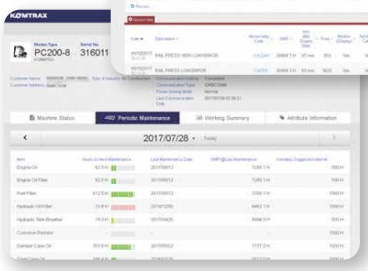

Mantenimiento periódico

El contenido y los datos del informe dependen del modelo de la máquina.

Estrategia óptima para un trabajo eficiente

La información detallada que KOMTRAX pone en la punta de sus dedos le ayuda a gestionar su flota de manera conveniente mediante internet, en cualquier momento y lugar. Le da el poder para tomar mejores decisiones estratégicas diariamente y a largo plazo.

Especificaciones

Motor

Modelo	Komatsu SAA4D95LE-5
Tipo	Enfriado por agua, 4 ciclos
Aspiración	Turbocargada y posenfriada
Cantidad de cilindros	4
Diámetro por carrera	95 mm x 115 mm
Desplazamiento	3,26 L
Gobernador	Todas las velocidades, electrónico
Potencia:	
SAE J1995	Bruta 74 kW 99 hp
ISO 9249/SAE J1349*	Neta 73 kW 98 hp
Rpm nominales	2.200 r. p. m.
Método de accionamiento ventilador enfriamiento de radiador	Hidráulico
Sistema de combustible	Inyección directa
Sistema de lubricación:	
Método	Bomba de engranajes, lubricación forzada
Filtro	De tipo flujo completo
Filtro de aire	Tipo seco con elementos dobles, evacuador e indicador de polvo

*La potencia neta a la velocidad máxima del ventilador de enfriamiento del radiador es de 493 kW 661 HP. Cumple norma US EPA Tier 2 (equivalente).

Transmisión

Transmisión:

Tipo: Hidrostática, 1 bomba, 2 motores con selección de velocidad

Velocidad de traslado:

Medida con neumáticos de 17.5-25

	1era	2da	3era	4ta
Tanto en avance como en retroceso	5,5 - 13,6 km/h	13,6 km/h	23,5 km/h	38,0 km/h

Medida con neumáticos de 16.9-24

	1era	2da	3era	4ta
Tanto en avance como en retroceso	5,3 - 13,0 km/h	13,0 km/h	22,4 km/h	36,2 km/h

Ejes y mandos finales

Sistema de propulsión	Propulsión en las cuatro ruedas
Frontal	Fijo, semiflotante
Posterior	Soporte en pasador central, semiflotante 16° de oscilación total
Engranaje de reducción	Engranaje cónico helicoidal
Engranaje diferencial	Proporción de torque
Engranaje de reducción final	Engranaje planetario de una sola reducción

Frenos

Freno de servicio	Frenos húmedos de discos múltiples y accionamiento hidráulico en las 4 ruedas
Freno de estacionamiento	Freno húmedo de discos múltiples en el eje de salida de la transferencia
Freno secundario	Generalmente se usa el freno de estacionamiento

Sistema de dirección

Tipo	Dirección totalmente hidráulica
Ángulo de dirección	38° en cada dirección (40° de tope final)
Radio de giro mínimo al centro de neumático externo	4.675 mm

Sistema hidráulico

Sistema de dirección:	
Bomba hidráulica	Bomba de engranajes
Capacidad	108 L/min a rpm nominales
Ajuste de la válvula de alivio	18,6 MPa 190 kgf/cm²
Cilindros hidráulicos:	
Tipo	Accionamiento doble, tipo pistón
Cantidad de cilindros	2
Diámetro por carrera	35 mm x 375 mm
Control del cargador:	
Bomba hidráulica	Bomba de engranajes
Capacidad	54 L/min
Ajuste de la válvula de alivio	20,6 MPa 210 kgf/cm²
Cilindros hidráulicos:	
Tipo	Accionamiento doble, tipo pistón
Cantidad de cilindros-diámetro por carrera	
Cilindro de elevación	2- 110 mm x 628 mm
Cilindro del balde	1- 110 mm x 452 mm
Válvula de control	Con 2 carretes
Posiciones de control:	
Pantógrafo	Levante, sostenimiento, descenso y flotación
Balde	Inclinación hacia atrás, sostenimiento y descarga
Tiempo del ciclo hidráulico (carga nominal en el balde)	
Levante	Levante 6,0 s
Descarga	Descarga 1,1 s
Descenso (vacío)	Descenso (vacío) 3,6 s

Capacidades de servicio y de recarga

Sistema de enfriamiento	14,6 L
Estanque de combustible	133,0 L
Motor	11,5 L
Sistema hidráulico	47,0 L
Eje delantero	14,0 L
Eje trasero	14,5 L
Convertidor de torque y transmisión	3,9 L

Dimensiones

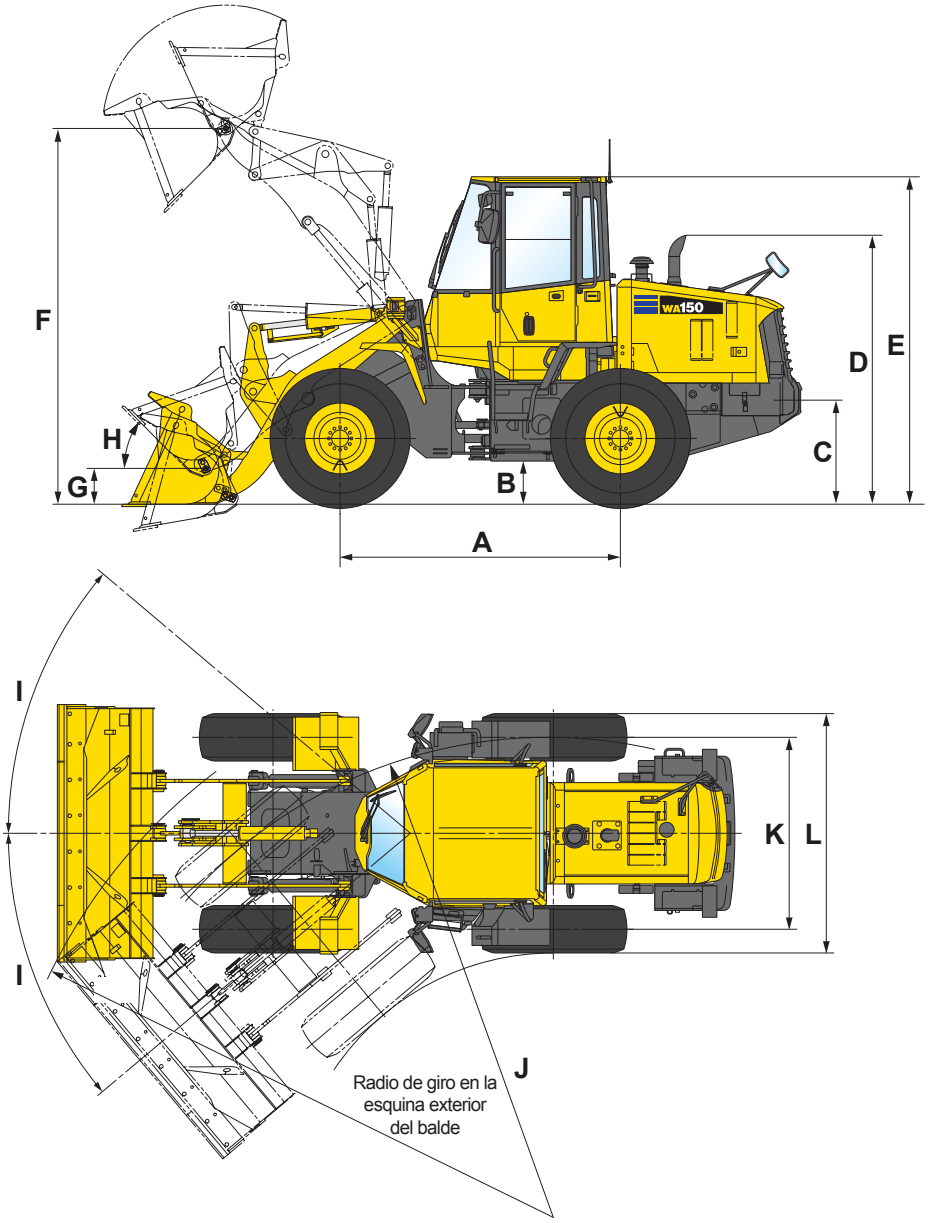

Medidas con neumáticos de 17.5-25-12PR (L-2)

		Pantógrafo estándar	Pantógrafo de gran elevación
A	Distancia entre ejes	2.600 mm	
B	Distancia al suelo	425 mm	
C	Altura de enganche	825 mm	
D	Altura total, parte superior de la columna	2.520 mm	
E	Altura total, parte superior de la cabina ROPS	3.060 mm	
F	Altura del pasador de bisagra, altura máxima	3.510 mm	4.045 mm
G	Altura del pasador de bisagra, posición de acarreo	355 mm	520 mm
H	Ángulo máximo de inclinación hacia atrás, posición de acarreo	45º	45º
I	Ángulo de dirección, en cada sentido	38º	
J	Radio de giro, centro del neumático externo	4.675 mm	
K	Banda de rodadura	1.780 mm	
L	Ancho sobre neumáticos	2.220 mm	

Dimensiones

Medidas con neumáticos de 17.5-25-12PR (L-2)

		Pantógrafo estándar				
		Balde para apilar		Balde para excavación		Balde para material ligero
		BOC*2	Dientes	BOC*2	Dientes	BOC*2
Capacidad del balde:	**Colmado**	1,5 m³	1,4 m³	1,3 m³	1,2 m³	1,7 m³
	Raso	1,25 m³	1,2 m³	1,1 m³	1,05 m³	1,5 m³
Ancho del balde		2.390 mm	2.390 mm	2.390 mm	2.390 mm	2.390 mm
Peso del balde		595 kg	540 kg	575 kg	520 kg	660 kg
Distancia descarga, altura máxima en ángulo de descarga de 45°*1		2.730 mm	2.670 mm	2.770 mm	2.710 mm	2.655 mm
Alcance a altura máxima y en ángulo de descarga de 45°*1		950 mm	1.000 mm	910 mm	960 mm	1.025 mm
Alcance a altura de 2.130 mm y ángulo de descarga de 45°		1.380 mm	1.395 mm	1.355 mm	1.375 mm	1.415 mm
Alcance con el brazo horizontal y el balde nivelado		2.025 mm	2.100 mm	1.965 mm	2.040 mm	2.130 mm
Altura operativa (totalmente elevado)		4.655 mm	4.655 mm	4.585 mm	4.585 mm	4.735 mm
Longitud total		6.285 mm	6.365 mm	6.225 mm	6.305 mm	6.390 mm
Radio de giro del cargador (balde posición de acarreo, esquina externa del balde)		10.755 mm	10.800 mm	10.730 mm	10.775 mm	10.785 mm
Profundidad de excavación:	**0º**	65 mm	75 mm	65 mm	75 mm	65 mm
	10º	230 mm	250 mm	220 mm	240 mm	245 mm
Carga estática de vuelco:	**Recta**	6.745 kg	6.800 kg	6.785 kg	6.840 kg	6.650 kg
	Giro completo a 40°	5.870 kg	5.920 kg	5.905 kg	5.955 kg	5.790 kg
Potencia de arranque		7.400 kg	6.780 kg	8.010 kg	7.290 kg	6.530 kg
Peso operativo		7.850 kg	7.795 kg	7.835 kg	7.780 kg	7.920 kg

		Pantógrafo estándar	
		Balde para excavación	
		BOC*2	Dientes
Capacidad del balde:	**Colmado**	1,3 m³	1,2 m³
	Raso	1,1 m³	1,05 m³
Ancho del balde		2.390 mm	2.390 mm
Peso del balde		575 kg	520 kg
Distancia descarga, altura máxima en ángulo de descarga de 45°*1		3.335 mm	3.275 mm
Alcance a altura máxima y en ángulo de descarga de 45°*1		1.005 mm	1.060 mm
Alcance a altura de 2.130 mm y ángulo de descarga de 45°		1.840 mm	1.865 mm
Alcance con el brazo horizontal y el balde nivelado		2.405 mm	2.485 mm
Altura operativa (totalmente elevado)		5.125 mm	5.125 mm
Longitud total		6.805 mm	6.885 mm
Radio de giro del cargador (balde posición de acarreo, esquina externa del balde)		11.250 mm	11.310 mm
Profundidad de excavación:	**0º**	110 mm	115 mm
	10º	260 mm	280 mm
Carga estática de vuelco:	**Recta**	5.195 kg	5.260 kg
	Giro completo a 40°	4.520 kg	4.575 kg
Potencia de arranque		6.665 kg	6.065 kg
Peso operativo		8.125 kg	8.070 kg

*1 En el extremo del diente o del labio de corte apernado (BOC).
Todas las dimensiones, los pesos y los valores de rendimiento están basados es estándares SAE J732c y J742b.
La carga estática de vuelco y el peso operativo que se muestran incluyen lubricante, refrigerante, tanque de combustible lleno, cabina ROPS y operador. La estabilidad de la máquina y el peso operativo se ven afectadas por el contrapeso, el tamaño de los neumáticos y otros aditamentos.
Aplique los siguientes cambios de peso al peso operativo y la carga estática de vuelco.
*2 Labios de corte apernado

Guía de selección del balde

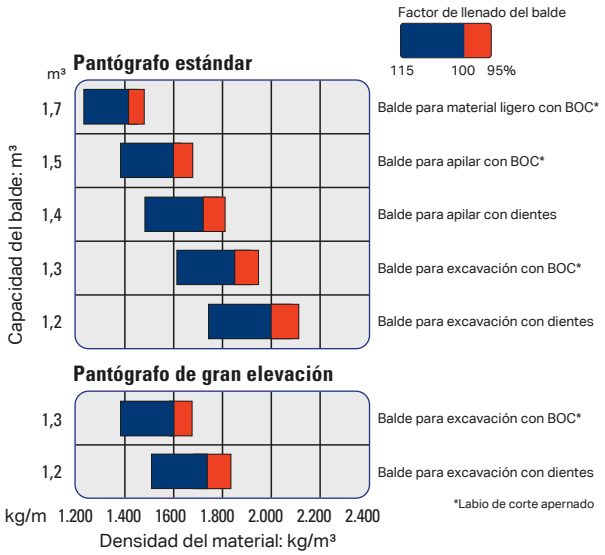

Baldes y aditamentos

Baldes

Tipo	Característica	Imagen
Balde para apilar	Este balde se usa para cargar productos en la pila de material, como roca triturada o materiales de construcción.	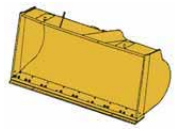
Balde para excavación	Este balde se usa para excavar y cargar roca dinamitada en sitios de trabajo de trituración de roca, o para excavar en suelos naturales. Tiene una hoja plana, un labio de corte recto y características de rigidez y resistencia al desgaste superiores.	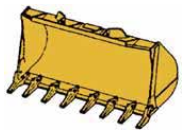
Balde para material ligero o suelto	Este balde se usa para cargar materiales con una densidad de material relativamente ligera. Está basado en el balde para apilar, con un labio de corte más largo y un ancho mayor para entregar una mayor capacidad.	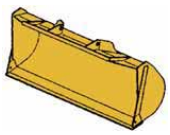

Labios de corte y dientes

Tipo	Característica	Imagen
Labios de corte	Este labio está hecho para uso en carga de arena y suelo suelto, o para cargar materiales apilados. Está apernado en el borde de entrada de baldes para apilar y se puede desmontar e invertir. Los labios de corte se fabrican de acero de alta resistencia con tratamiento técnico especial y, como son reversibles, se pueden usar ambos bordes. Esto aumenta efectivamente su vida útil al doble.	Labios de corte apernados (BOC) 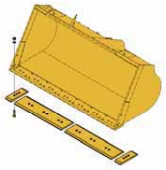
Dientes (De tipo apernado)	Estos dientes son aptos para carga o excavación de pilas de tierra o arena, roca dinamitada y trabajos en campo que involucren excavación. La aleación de acero con tratamiento térmico especial que se usa en su producción asegura que tendrán una larga vida útil.	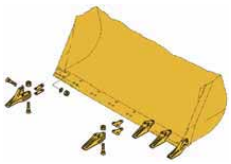

Peso y dimensiones

Neumáticos / aditamentos	Cambio en el peso operativo	Cambio en la carga de vuelco recta	Cambio en la carga de vuelco en giro completo	Ancho sobre neumáticos	Distancia al suelo	Cambio de las dimensiones verticales
17.5-25-12PR (L-2)	0 kg	0 kg	0 kg	2.200	425 mm	0 mm
16.9-24-10PR (L-2)	-150 kg	-110 kg	-95 kg	2.250	400 mm	-25 mm
15.5-25-8PR (L-2)	-140 kg	-100 kg	-90 kg	2.180	390 mm	-35 mm
Instalación de visera ROPS (ISO 3471) (en vez de la cabina)	-300 kg	-270 kg	-245 kg			
Instalación de contrapeso adicional	50 kg	270 kg	235 kg			

Equipamiento estándar

Motor y tren de potencia:
- Motor diésel Komatsu SAA4D95LE-5.
- Sistema eléctrico de apagado del motor.
- Prefiltro de combustible con separador de agua.
- Frenos de servicio de tipo húmedos con discos múltiples.
- Transmisión (hidrostática con selección de rango de velocidad) automática.
- Freno de estacionamiento de discos húmedos.

Sistema eléctrico:
- Alternador de 60 A.
- Alarma de retroceso.
- Baterías, 2 x 12 V/92 Ah.
- Luces
  - 4 delanteras, 2 traseras.
  - De retroceso.
  - Luces de viraje traseras con luces de peligro.
- Motor de arranque de 24 V/5,5 kW.

Sistema hidráulico:
- Válvula de 2 carretes para los controles del pantógrafo y el balde.
- Ventilador de accionamiento hidráulico con rotación inversa.
- Enfriador de aceite hidráulico.
- Cilindros de levante y cilindro del balde.

Cabina:
- Aire acondicionado.
- Transmisión de cambio automático de marcha con sistema selección de modo.
- Encendedor de cigarros (24 V) y cenicero.
- Alfombrilla.
- Brazo y líquido limpiaparabrisas delantero y trasero.
- Panel de control principal con sistema de monitoreo de gestión del equipo.
- Monopalanca PPC de control hidráulico.
- Ventana trasera con defroster (eléctrica).
- Espejo trasero de vista inferior.
- Espejo retrovisor para la cabina.
- Cabina ROPS/FOPS (ISO 3471/ISO 3449).
- Asiento de tipo suspensión con reclinación.
- Cinturón de seguridad.
- Volante inclinable.
- Visera parasol.

Equipo de trabajo:
- Posicionador del balde.
- Contrapeso.
- Articulaciones del cargador con pantógrafo de levante estándar.

Otros equipamientos:
- Máscara del radiador tipo rejilla.
- Neumáticos (17.5-25-12PR, L-2 sin cámara).

Equipamiento opcional

Motor y tren de potencia:
- Prefiltro del motor con extensión.
- Diferencial de deslizamiento limitado (delantero y trasero).
- Protector del tren de potencia.

Sistema eléctrico:
- Toma de corriente de 12 V.
- Interruptor de desconexión de la batería.

Sistema hidráulico:
- Válvula de tres carretes.
- Ventilador de accionamiento hidráulico con rotación inversa automática.
- Dirección de emergencia (SAE).

Cabina:
- Radio AM/FM.
- Radio estéreo con casetera AM/FM.
- Asiento con suspensión deluxe.
- Visera ROPS (ISO 3471).

Equipo de trabajo:
- Contrapeso adicional.
- Cuchillas de corte apernados (BOC).
- Acople rápido.
- Dientes del balde (de tipo apernado).
- Pantógrafo de gran elevación.

Otros equipamientos:
- Sistema de suspensión controlado electrónicamente.
- Extintor de incendios.
- Tapabarros delanteros.
- Kit de piezas de repuesto comunes.
- Tapabarros posterior completo.
- Kit de herramientas.
- Kit de protección contra vandalismo.

Soporte total de Komatsu

Soporte total de Komatsu

Para mantener su máquina disponible y minimizar los costos de operación cuando lo necesite, el distribuidor de Komatsu está listo para entregar una variedad de servicios de soporte antes y después de la adquisición de la máquina.

Recomendaciones de flota

El distribuidor de Komatsu puede estudiar el sitio de trabajo del cliente y entregar las recomendaciones de flota óptimas, con información detallada para cumplir todas sus necesidades de aplicación cuando esté considerando comprar máquinas nuevas, o reemplazar las existentes, de Komatsu.

Soporte al producto

El distribuidor de Komatsu entrega soporte proactivo y asegura la calidad de la maquinaria a entregar.

Disponibilidad de piezas

El distribuidor de Komatsu está disponible para solicitudes urgentes de piezas originales, de calidad garantizada de Komatsu, por parte del cliente.

Soporte técnico

El servicio de soporte al producto de Komatsu (soporte técnico) está diseñado para ayudar al cliente. El distribuidor de Komatsu ofrece una variedad de servicios efectivos para mostrar lo mucho que Komatsu está dedicado al mantenimiento y soporte de la máquina Komatsu.

- Clínica de mantenimiento preventivo (PM Clinic).
- Programa de análisis de aceite y desgaste.

Servicio de mantenimiento y reparación

El distribuidor de Komatsu ofrece servicios de reparación y mantenimiento de calidad al cliente, usando y promoviendo los programas de desarrollo de Komatsu.

Componentes de Komatsu Reman (remanufacturados)

Los productos de Komatsu Reman son el resultado de la implementación de la política global de Komatsu que establece y acuerda reducir los costos de propiedad, operación y del ciclo de vida total (LCC, por sus siglas en ingles) para el cliente de Komatsu, por medio de una entrega rápida, de alta calidad y con precios competitivos de sus propios productos remanufacturados (QDC)

Los diseños, las especificaciones y la información de los productos en este documento se entregan solo para propósitos informativos y no constituyen garantías de ningún tipo. Los diseños y las especificaciones de los productos pueden cambiar en cualquier momento sin previo aviso. Las únicas garantías que se aplican a la venta de productos y servicios son las garantías escritas estándar de Komatsu, que se proporcionarán previa solicitud.

Komatsu y otras marcas registradas utilizadas en este documento son propiedad de Komatsu Ltd., Komatsu América Corp., Komatsu Mining Corp. o una de sus filiales, o los respectivos dueños o concesionarios.

KOMATSU

www.komatsulatinoamerica.com

© 2024 Komatsu Holding South America Ltda. Todos los derechos reservados.