KOMATSU

NOM-174-SEMARNAT-2026
Familia: A323
Tipo: FR97807

PC200-10M0 CE

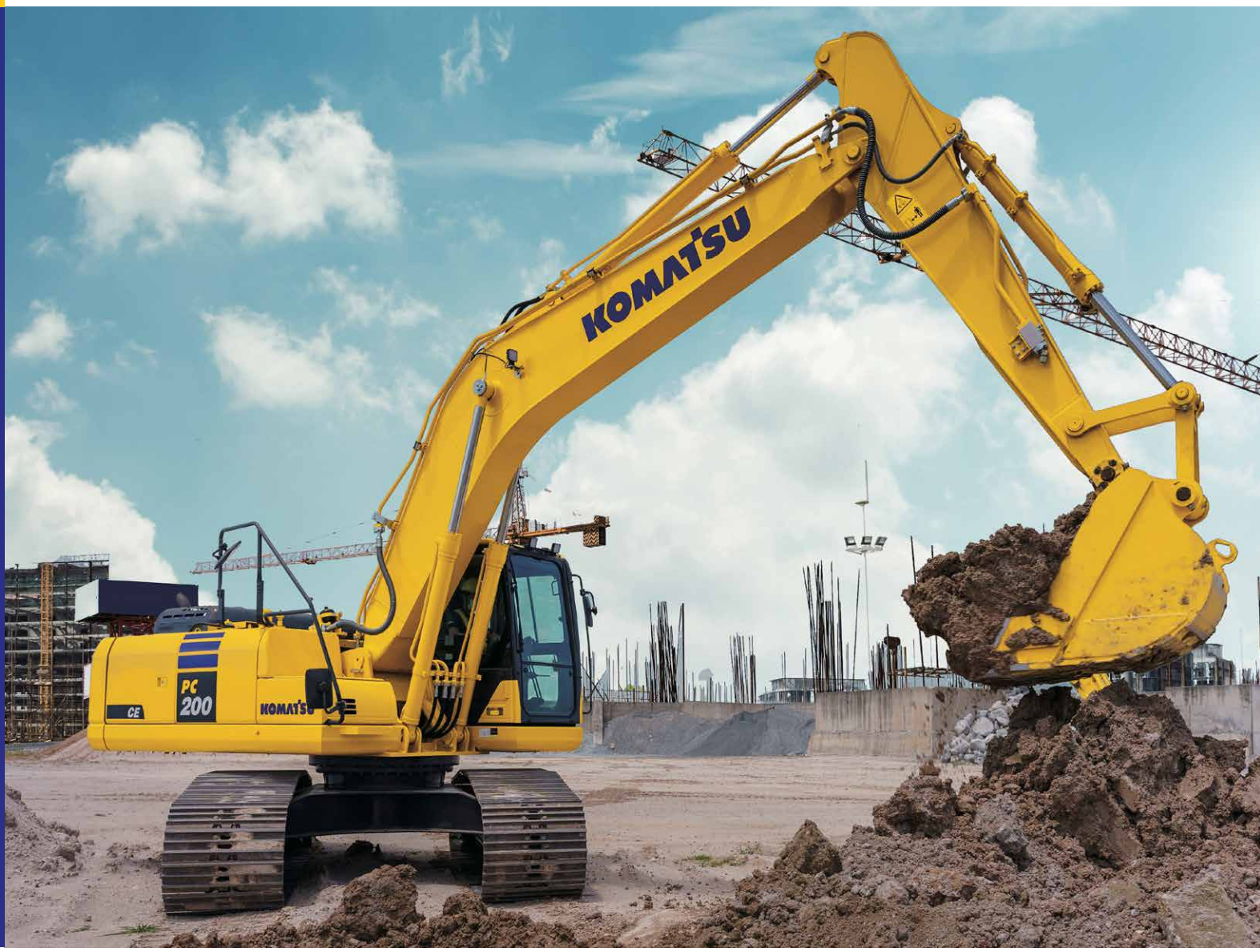

Excavadora hidráulica

Potencia
Bruta: 110 kW 148 hp / 2.000 r. p. m.
Neta: 103 kW 138 hp / 2.000 r. p. m.

Peso operativo
19.900 – 20.500 kg

Capacidad del balde
0,80 – 1,00 m^3

Vista general

Alto rendimiento junto a un bajo costo inicial

La PC200-10M0 CE es el equipo ideal para aplicaciones generales de construcción, con una relación rendimiento-costo equilibrada.



Potencia
Bruta: 110 kW 148 hp / 2.000 r. p. m.
Neta: 103 kW 138 hp / 2.000 r. p. m.

Peso operativo
19.900 – 20.500 kg

Capacidad del balde
0,80 – 1,00 m^3

Menor consumo de combustible

- Reducción del consumo de combustible en un 18% en comparación con la PC200-8M0.
- Reducción de pérdidas por presión hidráulica en las tuberías.

Mayor durabilidad

- Equipo de trabajo más robusto.
- Tornamesa más robusta.

Tecnología de información y comunicación (ICT) y Komtrax

- Monitor de gran tamaño con pantalla de cristal líquido (LCD) multilingüe de alta resolución.
- Sistema de monitoreo de gestión del equipo.
- Komtrax.

Menor costo de mantenimiento

- Menor tiempo de mantenimiento gracias a características innovadoras.
- Sistema de detección que previene las fallas de los componentes principales.
- Alerta de próximos mantenimientos en la pantalla del monitor.

Seguridad y comodidad

- Cabina grande y cómoda.
- Cabina ROPS (ISO 12117-2).
- Cámara trasera de seguridad.



Menor consumo
de combustible

Nuevas tecnologías en motores Komatsu

Tecnología para un menor consumo de combustible

A través del departamento de Investigación y Desarrollo, Komatsu ha logrado grandes avances en tecnología al entregar altos niveles de rendimiento y eficiencia.

Consumo de combustible

Mejora del 18%

Comparado con la PC200-8M0 en operaciones de construcción en general.

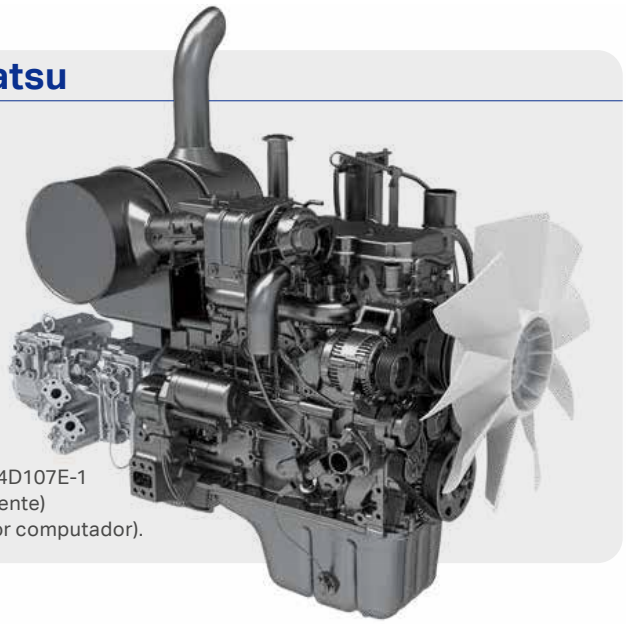

Motor Komatsu SAA4D107E-1 UE Etapa 3A (equivalente) (imagen generada por computador).

Nuevo motor de 4 cilindros

Equipada con un nuevo motor de 4 cilindros que reduce el consumo de combustible. En especial, la eficiencia del consumo de combustible en ralentí mejora considerablemente.

Óptima para obras de construcción en general, como construcción de caminos, desarrollo de terrenos, entre otros.

Bajo consumo de combustible

Se mejoró en un 18% el consumo de combustible en comparación con la PC200-8M0, mientras que mantiene la misma potencia del motor.

*Basado en un patrón de trabajo típico en operaciones de construcción en general con Komtrax. El consumo de combustible varía según las condiciones de trabajo.

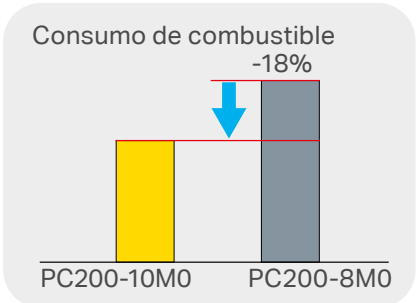

Reducción de la pérdida de presión hidráulica

Se revisó minuciosamente la forma interna de las válvulas de control, el diámetro de la tubería y la forma del acople. La pérdida hidráulica se reduce notablemente debido a esta mejora, al tiempo que contribuye a un bajo consumo de combustible.

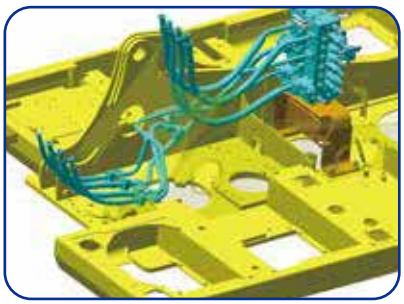

Contribuye en las operaciones de ahorro de energía

Función de detención automática en ralentí

Cuando el motor ha estado en ralentí durante cierto tiempo, el motor se detiene automáticamente para reducir el consumo innecesario de combustible y las emisiones de escape. El tiempo de espera antes del apagado del motor se puede programar fácilmente.

Indicador ECO

Equipada con el indicador ECO, que se encuentra a simple vista a la derecha del monitor a color multifuncional, para realizar operaciones de ahorro de energía sin dañar el medio ambiente. Permite centrarse en las operaciones dentro del rango verde con una reducción de emisiones de CO_2 y un consumo de combustible eficiente.



Alerta de ralentí

Para evitar el consumo innecesario de combustible, se muestra una alerta de ralentí en el monitor si el motor permanece en este régimen durante 5 minutos o más.



Funciones que promueven el ahorro de combustible

Seleccione el modo de trabajo que se ajuste a su tarea

En el modo P se implementa gran producción. En el modo E se implementa bajo consumo de combustible. El modo E se puede ajustar convenientemente desde el modo E0 al modo E3, adaptándose eficientemente en cualquier aplicación. Con solo seleccionar el modo de trabajo, el sistema entrega el mejor rendimiento de acuerdo al tipo de aplicación.

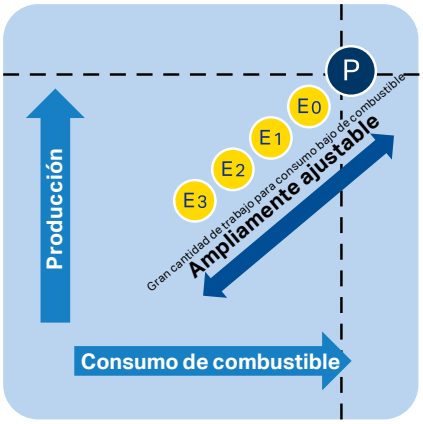

P (modo de potencia):

Máxima producción.

Tiempo de ciclo rápido.

E (modo de ahorro):

Disminución en el consumo de combustible.



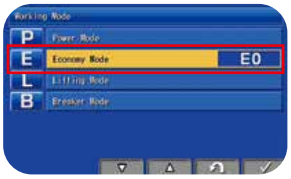



Modo E de fácil selección

Comparado con el modelo convencional, los modos E0 a E3 se pueden seleccionar con mayor facilidad en el monitor.

Además de los modos mencionados antes, existen también los siguientes modos. Seleccione el modo adecuado según su aplicación.

Modo de trabajo	Aplicación	Beneficios
L	Modo de elevación	•Velocidad adecuada para maniobras de precisión. •Al incrementar la presión hidráulica, la capacidad de elevación aumenta en un 7%.
B	Modo martillo	•Rpm del motor y flujo hidráulico óptimos.
ATT/P	Modo de potencia del aditamento	•Rpm del motor y flujo hidráulico de 2 vías óptimos. •Modo de potencia.
ATT/E	Modo de ahorro del aditamento	•Rpm del motor y flujo hidráulico de 2 vías óptimos. •Modo de ahorro.

Menor costo
por mantenimientos





El mantenimiento es también parte del costo de operación.

Komatsu logró reducir el costo y el tiempo de mantenimiento.

Fácil acceso a los filtros

Los filtros del sistema de combustible y de aceite del motor están integrados en un gabinete específico para facilitar las labores de mantenimiento.

Unidad de refrigeración de fácil limpieza

Se ha mejorado la capacidad de limpieza de la unidad de refrigeración, permitiendo trabajos en aplicaciones forestales y agrícolas.

• La red a prueba de polvo no requiere herramientas para su retiro y posterior limpieza a los radiadores.

• Como el enfriador de aceite es una pieza en lugar de dos, no hay espacio para que se acumule el polvo.



Fácil muestreo de aceite

Se agregaron puertos para un fácil muestreo de aceite. Es importante obtener una muestra que se haya agitado correctamente. Esta característica permite la obtención de una muestra más objetiva.



Sistema de engrase interno de la tornamesa

Para su protección, la grasera de la corona viene integrada a la máquina. Es una estructura impenetrable, incluso si restos de madera o polvo se incrustan alrededor de la corona de giro.



Intervalo de reemplazo extendido del filtro de aceite hidráulico

El intervalo de reemplazo del filtro de aceite hidráulico se extendió 2,5 veces, lo que contribuye a la reducción del costo de mantenimiento.

2500 h
1000 h



Visibilidad para mantenimientos programados

El monitor informa sobre el tiempo de reemplazo del aceite y los filtros en la pantalla LCD cuando se alcanza el intervalo de reemplazo.

Ajuste automático del intervalo de mantenimiento al usar martillo

Además de las funciones anteriores, el sistema monitorea el tiempo de uso del martillo. Dado que el intervalo de reemplazo cambiará según el tiempo de uso del martillo, el monitor puede notificar el momento óptimo para el reemplazo.



Detección de anomalías del circuito hidráulico

Sensor de obstrucción para el aceite hidráulico como estándar

Si el filtro de aceite hidráulico está obstruido, aparecerá en el monitor el mensaje de alerta para notificar el reemplazo del filtro. Permite minimizar posibilidad de fallas catastróficas, lo que reduce los costos por mantenimiento.



Alerta de obstrucción del filtro de aceite hidráulico.

Sensor de obstrucción para la línea del martillo (opcional)

Prefiltro para zonas con mucho polvo (opcional)

En ambientes de polución extrema, al instalar un prefiltro junto con el filtro principal de aire, se reduce la frecuencia de limpieza del filtro de aire. La durabilidad también aumenta al agregar un prefiltro de alta eficiencia.



Filtración de combustible

Se prepararon algunos sistemas de filtración según el entorno de la operación y la región.

Interruptor de desconexión de la batería

El interruptor de desconexión de la batería permite al técnico desconectar la fuente de alimentación y bloquearla antes de realizar el mantenimiento de la máquina. Además, reduce al mínimo la descarga de la batería durante un período de inactividad prolongado. El indicador de operación del sistema indica el momento de la desconexión del interruptor para evitar dejar inconclusos los protocolos de cierre del controlador.



Otras características

Puerto de drenaje de fácil limpieza del tanque de combustible.

Mejora en la capacidad de drenaje del aceite hidráulico y el combustible.

Nivel del aceite hidráulico de fácil inspección.

Sensor de presión de Blow-by.

Previene la contaminación en la línea de combustible.

Mayor durabilidad

Equipo de trabajo de alta resistencia y bastidores para trabajar con baldes de gran tamaño

Equipo de trabajo de alta rigidez

El equipo de trabajo es confiable, idéntico al de la PC200-8M0.

La pluma y los brazos están construidos con placas gruesas de acero de alta resistencia a la tracción. Además, estas estructuras están diseñadas con cajones transversales y utilización de piezas por fundición, obteniendo un equipo de trabajo durable en el largo plazo, gracias a la alta resistencia a la flexión y a la tensión.

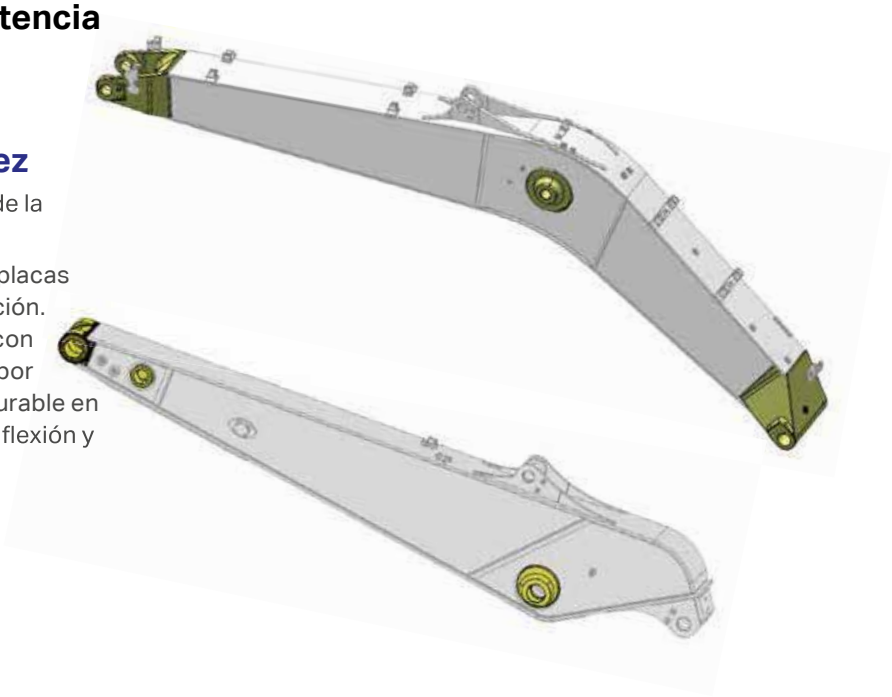





Tornamesa más robusta

La corona de giro más robusta soporta una operación estable en cualquier tipo de aplicación.

Componentes confiables de Komatsu

Komatsu diseña y fabrica exclusivamente todos los componentes principales del equipo: el motor, las bombas y los motores hidráulicos, y las válvulas de control.

Dispositivos electrónicos altamente confiables

Los dispositivos electrónicos, diseñados en forma exclusiva, se han sometido a rigurosas pruebas de calidad.

• Controladores • Sensores

• Conectores • Cableado termorresistente

Conector sellado

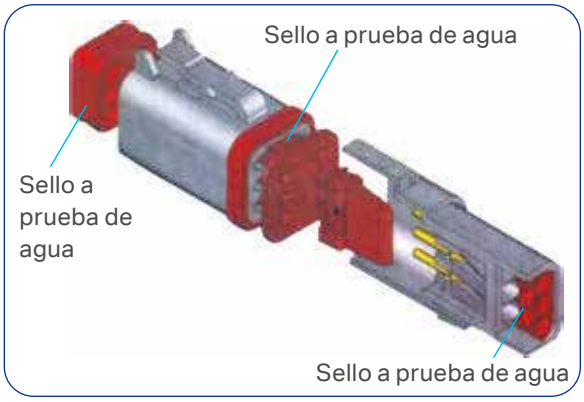

Seguridad y **comodidad**

La seguridad debe ser la primera prioridad en el lugar de trabajo

Cumple con ROPS/OPG nivel 1

La máquina está equipada en su configuración estándar con una cabina ROPS que cumple con la norma ISO 12117-2 para excavadoras. La cabina ROPS posee un alto rendimiento de disipación de golpes, lo que ofrece una excelente durabilidad y resistencia a los impactos. También cumple con los requisitos de protección superior OPG de nivel 1 (ISO 10262) contra caídas de objetos. En conjunto con el cinturón de seguridad retráctil, la cabina ROPS protege al operador en caso de volcamiento y caída de objetos.

Cilindros de asistencia neumáticos para abrir fácilmente la cubierta del motor más barra de bloqueo

Los cilindros de asistencia neumáticos ayudan a abrir la cubierta del motor con poco esfuerzo. Además, cuenta con una barra de bloqueo que, sumado a lo anterior, ayuda a sostener la cubierta durante el trabajo de mantenimiento y reparación.



Cubierta térmica y cubierta del ventilador

Al instalar estas cubiertas, se evita el contacto directo con piezas a altas temperaturas y atrapamiento de los dedos en el ventilador al revisar el motor.





Cámara trasera de seguridad (opcional)

La nueva pantalla del sistema de monitoreo muestra la imagen de una cámara instalada en la parte posterior, la que se puede ver en forma continua junto con los medidores y la información importante del equipo. Esta característica le permite al operador estar atento al área circundante mientras realiza su trabajo. Incluso si se encuentra visualizando otra pantalla, esta cambiará a la imagen de la cámara trasera al activar cualquier palanca de operación.





Protección de la cabina:

Protector frontal nivel 1.
(ISO 10262) (Opcional)

Protector superior OPG nivel 2.
(ISO 10262) (Opcional)

Palanca de bloqueo.

División de espacio entre la bomba y el motor.

Amplia vista lateral, espejos retrovisor y laterales.

Pasamanos grandes.

Focos LED.





Al garantizar la comodidad del operador, contribuye a la seguridad y la productividad

Asiento con suspensión

Asiento con suspensión y ajuste de peso como equipo estándar. Este asiento reduce la fatiga incluso al operar el equipo en periodos prolongados.

Cabina presurizada

La presurización al interior de la cabina minimiza el ingreso de polvo desde el exterior. Esto ayuda a mantener limpia la cabina.

Bajo nivel de ruido en la cabina

Con un nivel de ruido asombrosamente bajo, se puede realizar la operación en un entorno tranquilo. También se reduce el ruido ambiental, lo cual disminuye el estrés de los trabajadores alrededor.

Audio multifunción (disponible pronto)

(radio Bluetooth®)

Aire acondicionado automático

Se ajusta automáticamente a una temperatura agradable durante todo el año, incluso en zonas frías y calurosas.

Bajo nivel de vibración gracias al montaje amortiguado de la cabina

El montaje amortiguado de la cabina, combinado con una cubierta de alta rigidez, reduce la vibración en el asiento del operador.

Persiana enrollable para el sol (opcional)

Cuenta con una persiana enrollable que bloquea la luz solar intensa. Esto reduce la luz solar a cualquier hora del día.



Puerto USB (disponible pronto)





Toma de corriente de 12 V (opcional).

Caja para revistas.

Caja térmica.

Caja multipropósito.

Especificaciones **especiales**

Función hidráulica auxiliar

Para la instalación de martillo y trituradora en equipos PC200-10M0 CE. Se puede regular el caudal hidráulico, seleccionando el modo martillo en el panel monitor durante la operación del martillo.



Tecnología de información y comunicación (ICT) y Komtrax

Monitor LCD de gran tamaño y alta resolución

El monitor LCD a color de gran tamaño y alta resolución es fácil de usar y permite realizar una operación segura, precisa y fluida. Tiene interruptores, simples y sencillos de usar y las teclas de función facilitan las operaciones multifuncionales. Además, es posible visualizar datos en 15 idiomas para brindar soporte a los operadores a nivel mundial.



Indicadores

1. Desaceleración automática
2. Modo de trabajo
3. Velocidad de traslado
4. Medidor de temperatura del refrigerante del motor
5. Medidor de temperatura del aceite hidráulico
6. Medidor del nivel de combustible
7. Indicador ECO
8. Medidor de consumo de combustible
9. Menú de interruptores de funciones
10. Selección de idioma

Interruptores de operaciones básicas

1. Desacelerador automático
2. Selector del modo de trabajo
3. Selector de traslado
4. Cancelación del zumbador
5. Limpiaparabrisas
6. Lavador de parabrisas

Soporte para una operación eficiente

La pantalla principal muestra consejos para promover operaciones con ahorro de energía según sea necesario. El operador puede usar el menú de la guía ECO para verificar los registros de operación, registros de la guía ECO, registros de consumo promedio de combustible, etc.


Guía ECO


Menú de la guía ECO

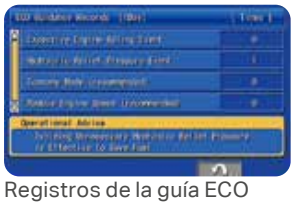
Registros de la guía ECO


Registros de operación

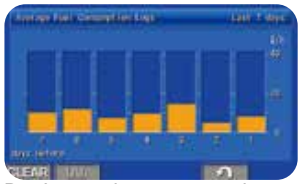
Registros de consumo de combustible promedio

Selección de idiomas simplificada y nuevas opciones disponibles

Es posible elegir 15 idiomas, incluidas las nuevas opciones disponibles, de manera más fácil.



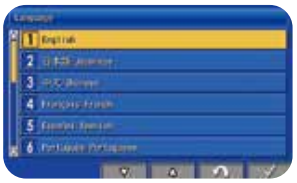

Sistema de monitoreo y gestión del equipo

Función de monitoreo

El controlador monitorea el nivel de aceite del motor, la temperatura del refrigerante, la carga de la batería, la obstrucción del filtro de aire, etc. Cuando el controlador detecta alguna anomalía se muestra en la pantalla LCD.

Función de mantenimiento

El monitor LCD muestra cuando se cumple el intervalo de reemplazo del aceite y los filtros.

Función de memoria de información de fallas

El monitor cuenta con la función de almacenamiento de anomalías para una localización y solución de fallas más efectiva.

Especificaciones

Motor

Modelo	Komatsu SAA4D107E-1.
Tipo	Refrigerado por agua, de 4 ciclos, con inyección directa.
Aspiración	Turboalimentado y posenfriado.
Número de cilindros	4.
Diámetro	107 mm.
Carrera	124 mm.
Desplazamiento del pistón	4,46 L.
Potencia:	
SAE J1995	Bruta 110 kW 148 hp.
ISO 9249 / SAE J1349	Neta 103 kW 138 hp.
R. p. m. nominales	2.000 r. p. m.
Accionamiento del ventilador para enfriamiento del radiador	Mecánico.
Regulador	Electrónico, todas las velocidades.

Equivalente a norma de emisiones UN R96 (EPA Tier 3, EU Stage 3A equivalente).

Sistema hidráulico

Tipo	Sistema HydrauMind (nuevo diseño de inteligencia hidromecánica), sistema de centro cerrado con válvulas detectoras de carga y válvulas de compensación de presión.
Cantidad de modos de trabajo seleccionables	6.
Bomba principal:	
Tipo	Pistones de desplazamiento variable.
Bombas para	Circuitos de pluma, brazo, balde, giro y traslado.
Flujo máximo	439 L/min.
Suministro para el circuito de control	Válvula autorreductora.
Motores hidráulicos:	
Traslado	2 x motores de pistones axiales con freno de estacionamiento.
Giro	1 x motor de pistones axiales con freno de retención de giro.
Ajuste de válvula de alivio:	
Circuitos del aditamento	37,3 MPa 380 kgf/cm^2.
Circuitos de traslado	37,3 MPa 380 kgf/cm^2.
Circuito del giro	28,9 MPa 295 kgf/cm^2.
Circuito piloto	3,2 Mpa 33 kgf/cm^2.
Cilindros hidráulicos: (Cantidad de cilindros-diámetro x carrera x diámetro del vástago)	
Pluma	2-120 mm x 1.334 mm x 85 mm.
Brazo	1.135 mm x 1.490 mm x 95 mm.
Balde	1.115 mm x 1.120 mm x 80 mm.

Mandos y frenos

Control de dirección	Dos palancas con pedales.
Método de accionamiento	Hidrostático.
Fuerza de tracción máxima de la barra de tiro	178 kN 18.200 kgf.
Capacidad de inclinación	70%, 35°.
Velocidad máxima de traslado: Alta	4,9 km/h.
(Cambio automático) Media	4,1 km/h.
(Cambio automático) Baja	3,0 km/h.
Freno de servicio	Bloqueo hidráulico.
Freno de estacionamiento	Freno de disco mecánico.

Sistema de giro

Método de accionamiento	Hidrostático.
Reducción del giro	Engranaje planetario.
Lubricación de la corona de giro	En baño de grasa.
Freno de servicio	Bloqueo hidráulico.
Freno de retención/bloqueo de giro.	Freno de disco mecánico.
Velocidad de giro	11,5 min^{-1}.

Tren de rodado

Bastidor central	Bastidor en X.
Bastidor de orugas	Sección encajonada.
Sello de la oruga	Oruga sellada.
Tensor de la oruga	Hidráulico.
Cantidad de zapatas (a cada lado)	45.
Cantidad de rodillos superiores	2 a cada lado.
Cantidad de rodillos inferiores (a cada lado)	7.

Capacidad del refrigerante y lubricante (recarga)

Tanque de combustible (capacidad especificada)	400 L.
Refrigerante	15,5 L.
Motor	18,0 L.
Mando final (a cada lado)	3,3 L.
Accionamiento de giro	5,3 L.
Tanque hidráulico	135 L.

Peso operativo (aproximado)

Peso operativo que incluye la pluma de una pieza de 5.700 mm, el brazo de 2.925 mm, el balde de retroexcavadora para uso general de 0,8 m^3 según norma ISO 7451 colmado, la capacidad nominal de lubricantes, refrigerante, tanque de combustible lleno, operador y equipamiento estándar.

Zapatas	Peso operativo	Presión sobre el suelo
600 mm	19.900 kg	45,4 kPa 0,46 kgf/ cm^2
700 mm	20.300 kg	35,2 kPa 0,36 kgf/ cm^2
800 mm	20.500 kg	35,1 kPa 0,36 kgf /cm^2

Dimensiones

	Longitud del brazo	2.925 mm
A	Longitud total	9.485 mm
B	Longitud sobre el suelo (transporte)	4.815 mm
C	Altura total (hasta la parte superior de la pluma)	3.005 mm
D	Ancho total	2.800 mm
E	Altura total (hasta la parte superior de la cabina)	3.040 mm
F	Distancia al suelo, contrapeso	1.085 mm
G	Distancia al suelo (mínima)	440 mm
H	Radio de giro de la parte posterior	2.835 mm
I	Longitud de la oruga sobre el suelo	3.275 mm
J	Longitud de la oruga	4.070 mm
K	Trocha	2.200 mm
L	Ancho de la oruga	2.800 mm
M	Ancho de la zapata	600 mm
N	Altura de la garra	26 mm
O	Altura de la cabina	2.095 mm
P	Ancho de la cabina	2.710 mm
Q	Distancia desde el centro de giro al extremo trasero	2.795 mm

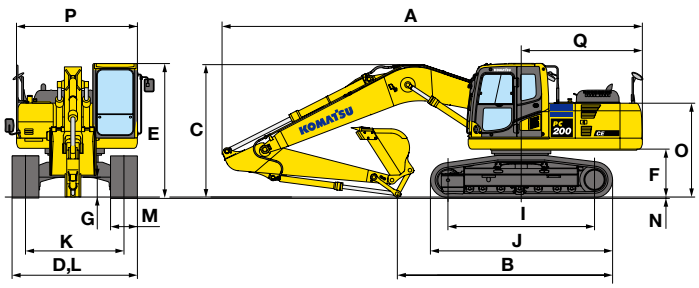

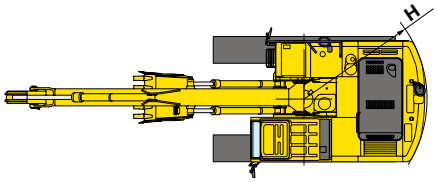

Rango de trabajo

	Longitud del brazo	2.925 mm
A	Altura máxima de excavación	10.065 mm
B	Altura máxima de descarga	7.160 mm
C	Profundidad máxima de excavación	6.515 mm
D	Profundidad máxima de excavación vertical	5.810 mm
E	Alcance máximo de excavación	9.860 mm
F	Alcance máximo de excavación a nivel del suelo	9.680 mm
G	Radio de giro mínimo	2.990 mm
Según norma SAE J 1179	Fuerza de excavación del balde a máxima potencia	138 kN 14.100 kg
	Fuerza de empuje del brazo a máxima potencia	101 kN 10.300 kg
Según norma ISO 6015	Fuerza de excavación del balde a máxima potencia	149 kN 15.200 kg
	Fuerza de empuje del brazo a máxima potencia	108 kN 11.000 kg

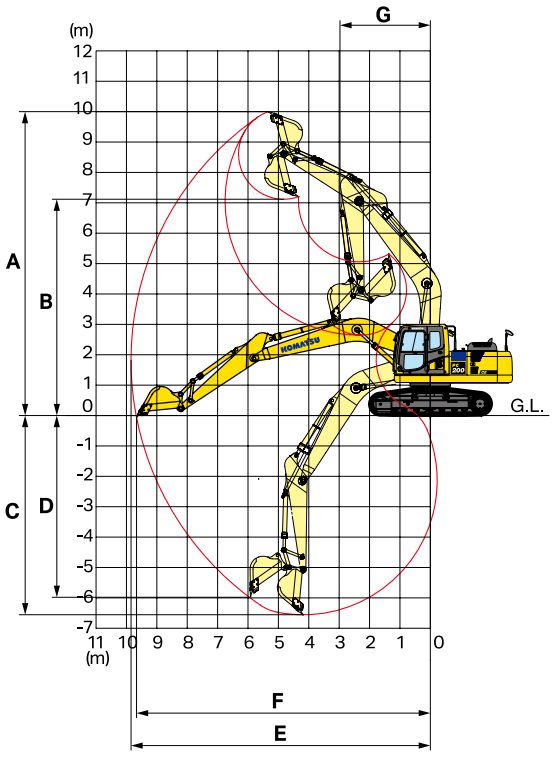

Capacidad de carga en modo de elevación

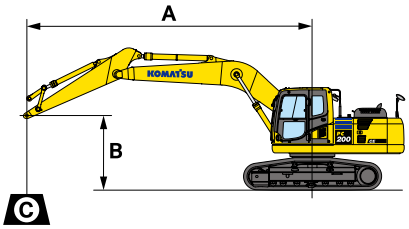

A: Alcance desde el centro del giro
B: Altura del pasador superior del brazo
C: Capacidad de carga
Cf: Capacidad de carga delantera
Cs: Capacidad de carga lateral
◔ : Capacidad con alcance máximo

Condiciones:
- **Pluma de una pieza de 5.700 mm**
- **Brazo de 2.925 mm**

PC200-10M0 CE Brazo: 2.925 mm Sin balde Zapata: de garra triple de 600 mm

B \ A	MAX	◔ MAX		7,5 m		6,0 m		4,5 m		3,0 m		1,5 m	
		Cf	Cs	Cf	Cs	Cf	Cs	Cf	Cs	Cf	Cs	Cf	Cs
7,5 m	6,42 m	*3.340 kg	*3.340 kg			*4.520 kg	*4.520 kg						
6,0 m	7,49 m	*3.190 kg	3.080 kg	*3.560 kg	3.090 kg	*4.750 kg	4.560 kg						
4,5 m	8,15 m	*3.190 kg	2.600 kg	4.470 kg	3.030 kg	*5.390 kg	4.370 kg	*6.010 kg	*6.010 kg				
3,0 m	8,49 m	*3.330 kg	2.350 kg	4.340 kg	2.900 kg	6.130 kg	4.090 kg	*8.210 kg	6.290 kg	*12.010 kg	11.810 kg		
1,5 m	8,56 m	3.410 kg	2.240 kg	4.180 kg	2.760 kg	5.840 kg	3.820 kg	9.110 kg	5.730 kg	*7.340 kg	*7.340 kg		
0	8,36 m	3.470 kg	2.260 kg	4.060 kg	2.650 kg	5.610 kg	3.610 kg	8.700 kg	5.380 kg	*5.880 kg	*5.880 kg		
-1,5 m	7,87 m	3.740 kg	2.430 kg	4.010 kg	2.600 kg	5.510 kg	3.520 kg	8.560 kg	5.260 kg	*10.000 kg	9.920 kg	*5.870 kg	*5.870 kg
-3 m	7,03 m	4.410 kg	2.850 kg			5.530 kg	3.540 kg	8.640 kg	5.320 kg	*15.560 kg	10.260 kg	*10.420 kg	*10.420 kg
-4,5 m	5,68 m	6.120 kg	3.930 kg					8.870 kg	5.520 kg	*13.360 kg	10.620 kg		

PC200-10M0 CE Brazo: 2.925 mm Sin balde Zapata: de garra triple de 700 mm

B \ A	MAX	◔ MAX		7,5 m		6,0 m		4,5 m		3,0 m		1,5 m	
		Cf	Cs	Cf	Cs	Cf	Cs	Cf	Cs	Cf	Cs	Cf	Cs
7,5 m	6,42 m	*3.340 kg	*3.340 kg			*4.520 kg	*4.520 kg						
6,0 m	7,49 m	*3.190 kg	3.140 kg	*3.560 kg	3.150 kg	*4.750 kg	4.640 kg						
4,5 m	8,15 m	*3.190 kg	2.660 kg	4.580 kg	3.100 kg	*5.390 kg	4.450 kg	*6.010 kg	*6.010 kg				
3,0 m	8,49 m	*3.330 kg	2.400 kg	4.440 kg	2.970 kg	6.270 kg	4.170 kg	*8.210 kg	6.420 kg	*12.010 kg	*12.010 kg		
1,5 m	8,56 m	3.500 kg	2.300 kg	4.290 kg	2.830 kg	5.970 kg	3.900 kg	9.320 kg	5.860 kg	*7.340 kg	*7.340 kg		
0	8,36 m	3.560 kg	2.320 kg	4.170 kg	2.720 kg	5.750 kg	3.700 kg	8.910 kg	5.500 kg	*5.880 kg	*5.880 kg		
-1,5 m	7,87 m	3.840 kg	2.490 kg	4.110 kg	2.670 kg	5.640 kg	3.600 kg	8.780 kg	5.380 kg	*10.000 kg	*10.000 kg	*5.870 kg	*5.870 kg
-3 m	7,03 m	4.520 kg	2.920 kg			5.670 kg	3.620 kg	8.850 kg	5.450 kg	*15.560 kg	10.490 kg	*10.420 kg	*10.420 kg
-4,5 m	5,68 m	6.270 kg	4.020 kg					*8.960 kg	5.650 kg	*13.360 kg	10.840 kg		

PC200-10M0 CE Brazo: 2.925 mm Sin balde Zapata: de garra triple de 800 mm

B \ A	MAX	◔ MAX		7,5 m		6,0 m		4,5 m		3,0 m		1,5 m	
		Cf	Cs	Cf	Cs	Cf	Cs	Cf	Cs	Cf	Cs	Cf	Cs
7,5 m	6,42 m	*3.340 kg	*3.340 kg			*4.520 kg	*4.520 kg						
6,0 m	7,49 m	*3.190 kg	3.170 kg	*3.560 kg	3.180 kg	*4.750 kg	4.680 kg						
4,5 m	8,15 m	*3.190 kg	2.680 kg	4.620 kg	3.120 kg	*5.390 kg	4.490 kg	*6.010 kg	*6.010 kg				
3,0 m	8,49 m	*3.330 kg	2.430 kg	4.480 kg	3.000 kg	6.330 kg	4.210 kg	*8.210 kg	6.470 kg	*12.010 kg	*12.010 kg		
1,5 m	8,56 m	3.540 kg	2.320 kg	4.330 kg	2.850 kg	6.030 kg	3.940 kg	9.410 kg	5.910 kg	*7.340 kg	*7.340 kg		
0	8,36 m	3.590 kg	2.340 kg	4.210 kg	2.740 kg	5.810 kg	3.730 kg	9.000 kg	5.550 kg	*5.880 kg	*5.880 kg		
-1,5 m	7,87 m	3.880 kg	2.520 kg	4.160 kg	2.690 kg	5.700 kg	3.640 kg	8.860 kg	5.440 kg	*10.000 kg	*10.000 kg	*5.870 kg	*5.870 kg
-3 m	7,03 m	4.560 kg	2.950 kg			5.530 kg	3.540 kg	8.640 kg	5.320 kg	*15.560 kg	10.580 kg	*10.420 kg	*10.420 kg
-4,5 m	5,68 m	6.330 kg	4.060 kg					8.870 kg	5.520 kg	*13.360 kg	10.620 kg		

Pesos de los componentes principales

Elementos			Peso por equipo (kg)
Pluma (Incluyendo tuberías, pasadores y cilindro del brazo)	**5,7 m**	Sin función hidráulica auxiliar	1.890
		Con función hidráulica auxiliar	1.940
Brazo (Incluyendo tuberías, pasadores y cilindro del balde)	**2,9 m**	Sin función hidráulica auxiliar	1.020
		Con función hidráulica auxiliar	1.120
Balde (Sin conexión)	0,80 m³ para uso general		680
	0,94 m³ para uso general		740
	1,00 m³ para trabajo pesado		880
Protecciones del rodillo	Estándar		45
	Longitud total		220
Conjunto de zapata (Con eslabón)	600 mm		2.430
	700 mm		2.890
	800 mm		3.080

Especificaciones estándar

Peso operativo: 19.900 kg.

Peso operativo incluyendo las siguientes especificaciones:

Pluma: 5.700 mm estándar. Brazo: 2.925 mm estándar. Balde: 0,8 m³ para uso general.

Zapata: garra triple de 600 mm.

Contrapeso: Estándar.

Protección de rodillo inferior: Estándar.

Capacidad nominal de lubricantes, refrigerante, tanque de combustible lleno, operador de 80 kg.

Especificaciones de baldes

Categoría	Forma	Capacidad (m³)	Ancho (mm)		Peso* (kg)	Número de dientes	Pluma + brazo	Tipo de diente
			Sin protección lateral ni cuchillas laterales	Con protección lateral y cuchillas laterales			Tren de rodado estándar (zapatas de 600 mm)	
							5,7 + 2,9	
Uso general	Nueva forma	0,80	1.080	1.185	680	5	●	HP
	Me	0,80	1.045	1.170	765	5	●	HP / KMAX2
	Me	0,93	1.200	1.325	770	5	●	HP / KMAX2
	Nueva forma	0,94	1.220	1.325	740	5	●	HP
Trabajo pesado	Me	1,00	1.085	1.190	880	5	☐	HP

*Con cuchillas laterales ● Densidad de hasta 2,1 t/m³ ☐ Densidad de hasta 1,5 t/m³

Equipamiento estándar

Motor

- Sistema de calentamiento automático del motor. Cumple con las normas de combustible biodiésel.
- Filtro de refrigerante.
- Filtro de aire de tipo seco con doble elemento.
- Motor Komatsu SAA4D107E-1.
- Sistema de prevención de sobrecalentamiento del motor.
- Apagado automático de ralentí.
- Filtro antipolvo para el enfriador de aceite y el radiador.

Sistema eléctrico

- Alternador de 24 V / 35 A sin escobillas.
- Desacelerador automático.
- Baterías 2 x 12 V / 110 Ah.
- Interruptor de desconexión de la batería con luz de funcionamiento.
- Motor de arranque de 24 V / 4,5 kW.
- Luces de trabajo LED, 5 (Pluma, costado derecho y cabina).

Sistema hidráulico

- Válvula de retención de pluma.
- Sensor de obstrucción del filtro de retorno de aceite hidráulico.
- Sistema de incremento de potencia.
- Sistema hidráulico de control proporcional de presión (PPC).
- Sistema de selección de modo de trabajo.

Protecciones y cubiertas

- Estructura de protección del ventilador.

Tren de rodado

- Tensores hidráulicos de la oruga (a cada lado).
- Protección guía de la oruga, sección central.
- Rodillo inferior, 7 a cada lado.
- Zapata de garra triple de 600 mm.

Entorno de trabajo del operador

- Aire acondicionado automático con desempañador.
- Sistema de monitoreo de gestión del equipo.
- Amplio monitor LCD de alta resolución, multilenguaje.
- Sistema de audio multifunción.
- Espejos retrovisores (derecho, izquierdo, posterior, laterales).
- Cabina con sistema ROPS (ISO 12117-2).
- Asiento con suspensión.

Otros equipamientos

- Sensor de presión Blow-by.
- Contrapeso.
- Bocina eléctrica.
- Komtrax (solo para áreas aprobadas).
- Puerto de muestreo de aceite (del motor e hidráulico).
- Reflector trasero.
- Placas antideslizantes.
- Alarma de traslado.

Equipamiento opcional

Motor

Prefiltro de aire.

Sistema de filtrado adicional para combustible de baja calidad (separador de agua).

Sistema eléctrico

Baliza de color ámbar en el techo de la cabina.

Luces de trabajo

- 1 en el contrapeso.

Sistema hidráulico

Válvula de retención del brazo.

Sensor de obstrucción del filtro de retorno del martillo.

Válvula de servicio.

Protecciones y cubiertas

Cubierta inferior del bastidor giratorio para trabajo pesado.

Protección de cubierta del bastidor giratorio.

Tren de rodado

Zapatas

-De garra triple de 700 mm (para sitios de construcción).

-De garra triple de 800 mm.

Protecciones del rodillo inferior (longitud total).

Cubierta inferior del bastidor de la oruga.

Entorno de trabajo del operador

Toma de corriente de 12 V.

Cubierta superior apernada, tipo OPG nivel 2 (ISO 10262).

Accesorios de la cabina:

-Persiana enrollable para el sol.

Protectores de cabina:

-Protector frontal nivel 1.

-Protector frontal nivel 2.

Cámara trasera de seguridad.

Equipamiento de servicio

Bomba de carga de combustible.

Conector para mantenimiento preventivo (PM).

El equipamiento estándar u opcional podría cambiar. Consulte a su distribuidor para obtener más detalles.

Sistema de **monitoreo satelital**

KOMTRAX

Komtrax es un revolucionario sistema de seguimiento diseñado para ahorrar tiempo y dinero. Ahora es posible realizar el seguimiento a sus equipos a cualquier hora y desde cualquier lugar. Utilice la valiosa información del equipo recibida a través de la página web de Komtrax para optimizar su planificación de mantenimiento y rendimiento del equipo.

Características

Ubicación

Komtrax utiliza una red de posicionamiento satelital para informar la ubicación de los equipos.

Geofence

En asociación con su distribuidor Komatsu, los propietarios pueden crear barreras virtuales (Geo) para recibir alertas cuando los equipos entran o salen del rango designado para las operaciones.

Lectura del horómetro

Reporte diario de las horas de trabajo del equipo, lo que permite planificar mantenimientos y reemplazo de componentes.

Mapas de operación Komtrax

En los mapas de operación podrá revisar las horas del día en que los equipos están en funcionamiento y si los trabajadores realizan sus funciones en los tiempos estipulados.

Nivel de medición de combustible

Muestra la cantidad de combustible que queda al final de la jornada de trabajo.

Registro diario de la temperatura del agua

Registro constante del aumento de la temperatura del agua del motor, con un informe diario al final del día.

Precauciones

Si un indicador se enciende en la cabina del equipo, significa que ocurre algún problema. Desde el sitio web de la aplicación podrá revisar el motivo y la hora en que se produjo el problema, para luego generar un número de registro.

Códigos de anomalías

Los códigos de anomalías se transmiten al distribuidor Komatsu para la localización y solución de fallas antes de que los técnicos lleguen al lugar de trabajo. Adicionalmente, se envía una notificación por correo electrónico con el código de lo ocurrido.

Aviso de reemplazo de mantenimiento

El sistema genera alertas para informar que el equipo requiere reemplazo de elementos como filtros y aceite.

Horas clave del equipo

Muestra información detallada sobre las horas clave del equipo como los trabajos de excavación, traslado, descarga y elevación. Esto ayuda a monitorear y comparar el rendimiento del equipo, además de las horas de trabajo y los tiempos de inactividad.

Frecuencia de carga

Muestra información sobre el factor de carga del equipo para saber si está en un trabajo liviano, medio o pesado.

Consumo de combustible

En los equipos Komatsu nuevos, puede obtener el estado real de los galones de combustible consumidos, además de un promedio del combustible gastado por hora durante el período de funcionamiento.

Informes de datos mensuales y anuales

Komtrax genera resúmenes de todos los datos críticos del sistema para ayudar con el análisis de la utilización de la flota, programación de equipos, futuras compras de equipos, costos de trabajo, etc.

Consulte a su distribuidor Komatsu sobre la información disponible para su modelo y disponibilidad del servicio en su país.



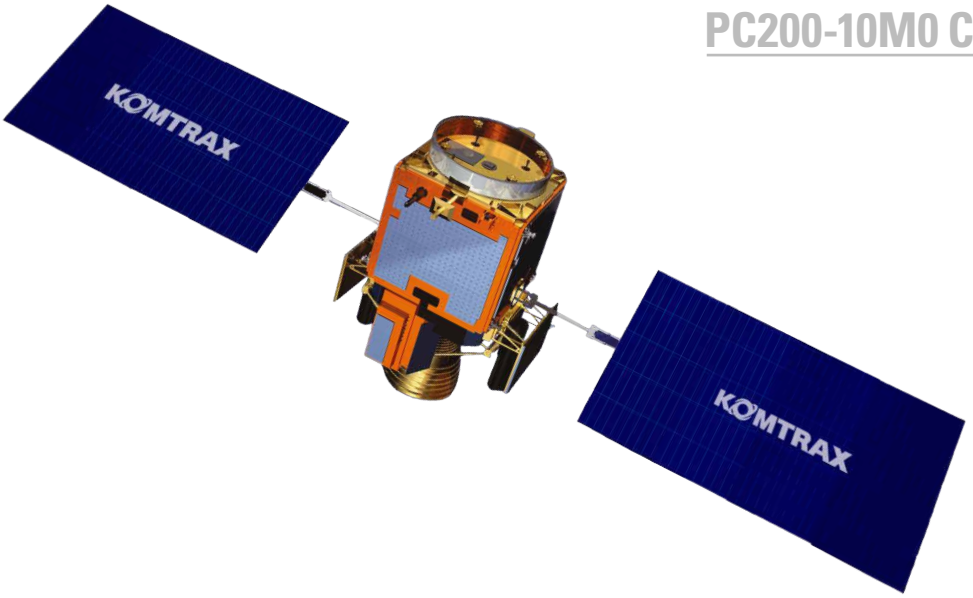
KOMTRAX
KOMTRAX


KOMATSU
PC 200


KOMATSU


KOMATSU
PC 200



Los diseños, las especificaciones y la información de los productos en este documento se entregan solo para propósitos informativos y no constituyen garantías de ningún tipo. Los diseños y las especificaciones de los productos pueden cambiar en cualquier momento sin previo aviso. Las únicas garantías que se aplican a la venta de productos y servicios son las garantías escritas estándar de Komatsu, que se proporcionarán previa solicitud.

Komatsu y otras marcas registradas utilizadas en este documento son propiedad de Komatsu Ltd., Komatsu América Corp., Komatsu Mining Corp. o una de sus filiales, o los respectivos dueños o concesionarios.

KOMATSU

komatsulatinoamerica.com

@ 2021 Komatsu Holding South America Ltda. Todos los derechos reservados.