KOMATSU

TRACTOR SOBRE ORUGAS

NOM-174-SEMARNAT-2026
Familia: SAA6D125E-5
Tipo: 3C03

D85EX-15E0
D85PX-15E0

POTENCIA
Bruta: 199 kW 266 hp a 1.900 r. p. m.
Neta: 197 kW 264 hp a 1.900 r. p. m.

PESO OPERATIVO
D85EX-15E0: 28.100 kg 61.950 lb
D85PX-15E0: 27.650 kg 60.960 lb

ecot3



ORIGEN JAPÓN / KLTD

Las fotos del equipo son referenciales y pueden incluir equipamiento opcional.

D85EX/PX - 15E0
VISTA GENERAL

POTENCIA NETA MOTOR 264 hp



La foto puede incluir equipamiento opcional.

POTENCIA
Neta: 197 kW 264 hp a 1.900 r. p. m.
Bruta: 199 kW 266 hp a 1.900 r. p. m.

PESO OPERATIVO
D85EX-15E0: 28.100 kg 61.950 lb
D85PX-15E0: 27.650 kg 60.960 lb

CAPACIDAD DE LA HOJA
Hoja semi U inclinable:
D85EX-15E0: **7,0 m³** 9,2 yd³

Hoja recta inclinable:
D85EX-15E0: **5,2 m³** 6,8 yd³
D85PX-15E0: **5,9 m³** 7,7 yd³



»Diseño integrado de Komatsu para el mejor valor, confiabilidad y versatilidad. Komatsu diseña el sistema hidráulico, el tren de potencia, el bastidor y otros componentes principales. Los componentes están diseñados para trabajar en conjunto, logrando una mayor producción, confiabilidad y versatilidad de su equipo

»El motor diésel de Komatsu SAA6D125E-5 con turbocargador y posenfriador proporciona una potencia de 197 kW 264 hp con una excelente productividad. Este motor está certificado bajo las regulaciones sobre emisiones UN R96 (EPA Tier 3, EU Stage 3A equivalente).

Consulte la página 6.

»Ventilador de accionamiento hidrostático de enfriamiento del motor con control automático que reduce el consumo de combustible y los niveles de ruido de operación.

Consulte la página 6.

»Mantenimiento preventivo
- Estación de servicio centralizada.
- Tubería hidráulica cerrada.
- Diseño modular del tren de potencia.

Consulte la página 8.

»Bastidor de casco simple y bastidor monocasco de la oruga con eje pivote que proporcionan una mayor confiabilidad.

Consulte la página 8.

»Capacidades de la hoja de gran tamaño:

»D85EX:
5,2 m³ 6,8 yd³ (hoja recta inclinable).
7,0 m³ 9,2 yd³ (hoja semi U inclinable).

»D85PX:
5,9 m³ 7,7 yd³ (hoja recta inclinable).

Consulte la página 6.

»La vida útil de los eslabones de la oruga se ve mejorada debido al aumento en el diámetro del buje y la altura del eslabón, además de una oruga lubricada.

Consulte la página 8.

»Nueva cabina de diseño hexagonal que otorga:
- Amplio espacio interior.
- Operación confortable gracias a nuevos amortiguadores viscosos en la cabina.
- Excelente visibilidad.
- Sistema de aire acondicionado de gran capacidad (opcional).
- Palanca con sistema de control en la palma de su mano (PCCS).
- Cabina presurizada.
- Apoyabrazos ajustable.

»Equipo de perfil extra bajo que proporciona excelente equilibrio y un centro de gravedad bajo.

»Sistema de dirección hidrostática (HSS) que entrega un control suave, rápido y potente en diferentes condiciones de terreno.

Consulte la página 5.

»Tren de rodaje con rueda motriz y oruga larga que garantiza una extraordinaria capacidad de remonte en pendientes y estabilidad.

Consulte la página 6.

SISTEMA DE CONTROL ADAPTADO A LA PALMA DE SU MANO (PCCS)

El nuevo sistema de control "PCCS" con diseño ergonómico ideado por Komatsu crea un ambiente operativo con «control total del operador».

INTERFAZ HOMBRE-EQUIPO

»Joystick de control de traslado electrónico en la palma de su mano

»El joystick de traslado adaptado a la palma de la mano proporciona al operador una postura relajada y un excelente control fino sin provocar fatiga. El cambio de marcha se simplifica al usar el dedo pulgar para presionar los botones.



»Asiento con suspensión ajustable

»El asiento tiene ajuste hacia delante, atrás y de altura.

»Para conseguir una mejor visibilidad trasera durante las operaciones en retroceso, el operador puede ajustar el asiento 15° a la derecha (opcional).



Vista hacia el frente



Cuando gira 15° (opcional)

»Joystick de control de la hoja controlado por PPC adaptado a la palma de su mano

»El joystick de control de la hoja utiliza la válvula PPC (control de presión proporcional) y es similar al joystick de control de traslado. El control PPC combinado con el sistema hidráulico altamente confiable de Komatsu, permiten un control fino excelente.



Joystick de control de la hoja y el desgarrador

»Selector de control de combustible

»La velocidad del motor está controlada por una señal eléctrica que proporciona una operación más sencilla.

»Apoyabrazos de altura ajustable

»Se puede ajustar la altura del apoyabrazos sin necesidad de ninguna herramienta, lo cual otorga al operador un apoyo firme para sus brazos en un apoyabrazos ideal.

Diagrama del sistema de control electrónico

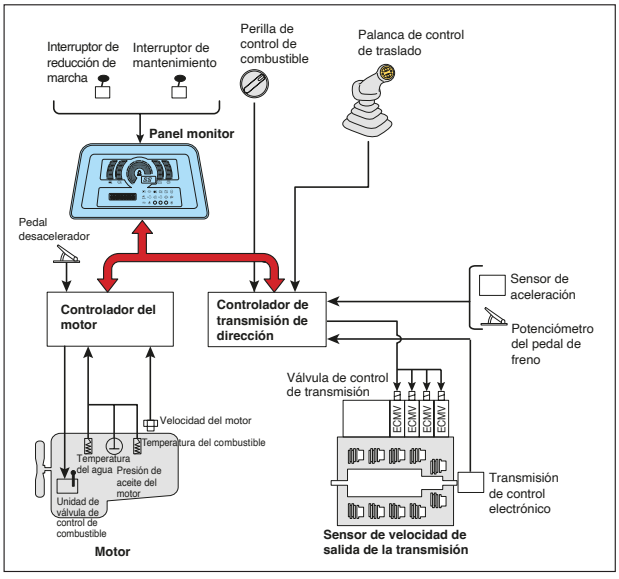

SISTEMA DE CONTROL ELECTRÓNICO DEL TREN DE POTENCIA

»Operación fácil y suave

»El tractor sobre orugas D85EX/PX cuenta con un novedoso diseño de sistema de control electrónico para el tren de potencia. El controlador registra el desempeño del operador (movimientos de la palanca y operación de interruptores) junto con las señales de condición del equipo de cada sensor para así calcular, de manera exacta, el control de la transmisión para una óptima operación del equipo. La facilidad de la operación y la productividad del nuevo D85EX/PX se han mejorado significativamente a través de estas nuevas funciones.

»Transmisión automática con válvula moduladora de control electrónico (ECMV)

»El controlador ajusta automáticamente cada acoplamiento del embrague dependiendo de las condiciones de traslado como: velocidad de la marcha, revoluciones y patrón de marcha. Esto proporciona un acoplamiento más suave del embrague y con menos impacto, mayor confiabilidad en los componentes y una vida útil mejorada, además de una operación cómoda para el operador.

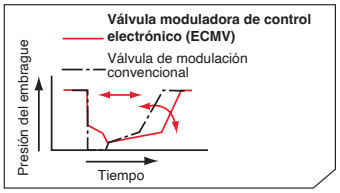

»Sistema de dirección hidrostática - giro suave y potente

»Una bomba hidráulica independiente acciona el sistema de dirección hidrostático (HSS) con una potencia motriz transmitida a ambas orugas sin interrumpir la potencia al interior de ellas. Cuando el equipo gira, la oruga externa se mueve más rápido y la interna más lento, de modo de generar giros suaves y potentes. La contrarrotación está disponible para un radio de giro mínimo que proporciona una excelente maniobrabilidad. La dirección sin impacto reduce la vibración del equipo y minimiza la fatiga en el operador.

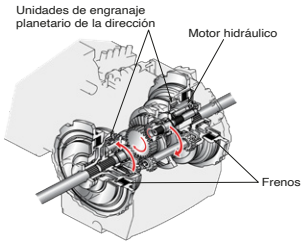

- Giro al realizar movimiento de tierra - el equipo gira al dirigir las orugas izquierda y derecha energizadas a diferentes velocidades, lo que permite que el equipo se traslade a la misma velocidad que si estuviera desplazando tierra en línea recta.
- Corte lateral - cuando la hoja se carga desde un costado, se puede mantener el traslado recto por medio del HSS.
- En pendientes cuesta abajo - el equipo no requiere contra-dirección. El joystick entrega la misma respuesta de dirección tanto en pendientes cuesta abajo como en terreno plano.
- Rotación - se puede realizar eficientemente sin dañar el terreno, ya que la oruga interna no está bloqueada durante el giro.

»Función de velocidad de traslado predeterminada

»Esta función está incluida en el equipamiento estándar. El interruptor predeterminado permite al operador seleccionar una combinación de cambios de marcha de avance/retroceso, a partir de 4 patrones; F1-R1, F1-R2, F2-R1 y F2-R2 por medio del interruptor de cambios UP/DOWN (ARRIBA/ABAJO) y una vez que el patrón de cambio se selecciona, el operador puede controlar el equipo al concentrar su atención en el control direccional solamente. Por ejemplo, una vez que selecciona el patrón F2-R2, la 2da marcha se selecciona automáticamente cuando el joystick de control de traslado se mueve en avance o retroceso. Esta función reduce la frecuencia del cambio de marcha durante la operación del equipo y es especialmente útil cuando se utiliza junto con la función de reducción de marcha automática.

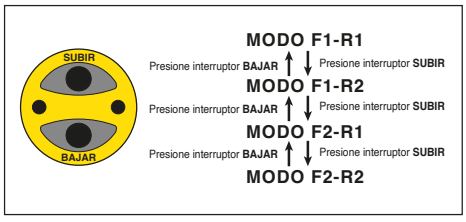

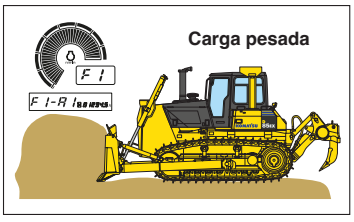

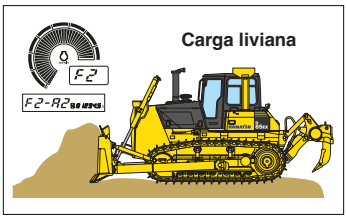

»Función de reducción de marcha automática

»El controlador monitorea la velocidad del motor, la marcha y la velocidad de traslado. Cuando se aplica carga y se reduce la velocidad de traslado del equipo, el controlador automáticamente baja una marcha para optimizar la velocidad de esta y así generar mayor ahorro de combustible. Esta función permite una operación cómoda y una mayor productividad sin bajar la marcha de modo manual. (Esta función se puede desactivar con el interruptor "cancelar").

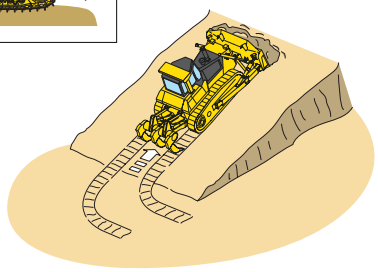

Se activa con carga pesada o en pendientes empinadas

KOMATSU

CARACTERÍSTICAS DE PRODUCTIVIDAD

Motor

»El motor SAA6D125E-5 de Komatsu entrega 197 kW 264 hp a 1.900 r. p. m. El motor de Komatsu de bajo consumo de combustible, junto con el gran peso del equipo, hacen de los tractores sobre orugas D85EX/PX un equipo superior, tanto para las operaciones de desgarramiento como de movimiento de tierra. El motor está certificado bajo las regulaciones sobre emisiones UN R96 (EPA Tier 3, EU Stage 3A equivalente) y cuenta con inyección directa de combustible, turbocargador, posenfriado de aire y sistema EGR de enfriado para maximizar la eficiencia del combustible.

»Para minimizar el ruido y la vibración, el motor está montado en el bastidor principal con amortiguadores de caucho.

»Ventilador de accionamiento hidrostático de enfriamiento del motor

»La rotación del ventilador se controla automáticamente en función de la temperatura del refrigerante y del aceite hidráulico, lo cual permite ahorrar combustible y entregar una mayor productividad en un ambiente operativo silencioso.



La foto puede incluir equipamiento opcional

Equipo de trabajo

»Hoja de gran tamaño

»Las capacidades de **5,2 m³** 6,8 yd³ (hoja recta inclinable para D85EX), **5,9 m³** 7,7 yd³ (D85PX), **7,0 m³** 9,2 yd³ (Hoja semi U inclinable para D85EX) contribuyen a una excepcional producción. Además, se ha incorporado acero de alta resistencia en la parte frontal y a los costados de la hoja para aumentar su durabilidad.

»Desgarradores (EX)



- El desgarrador con escarificadores múltiples se caracteriza por su larga distancia desde el centro de la rueda dentada hasta el desgarrador, lo que permite una operación de desgarramiento fácil y eficaz mientras se mantiene la fuerza de penetración.
- El desgarrador con escarificadores múltiples es un desgarrador con escarificadores en paralelo, ideal para desgarrar material duro. La profundidad de desgarramiento se puede ajustar en dos etapas.

Tren de rodado

»Tren de rodaje de rueda motriz baja y oruga larga

»El diseño de Komatsu es extraordinariamente resistente y ofrece una excelente capacidad de remonte en pendientes y estabilidad. Los bujes de gran diámetro, la mayor altura de los eslabones de la oruga y los sellos de aceite mejorados ayudan a aumentar la durabilidad del tren de rodado.

»Mejoras

»Se han incorporado numerosas mejoras para aumentar la confiabilidad y durabilidad del tren de rodaje. También se mejoró la capacidad de mantenimiento por medio de la incorporación del engrase remoto del pasador central de la barra estabilizadora.



ENTORNO DE TRABAJO

Comodidad del operador

»La comodidad del operador es esencial para un trabajo seguro y productivo. El tractor sobre orugas D85EX/PX proporciona un entorno tranquilo y cómodo donde el operador puede concentrarse en el trabajo que va a realizar.



»Cabina presurizada hexagonal

- El nuevo diseño hexagonal de la cabina y sus grandes ventanas polarizadas entregan una excelente visibilidad delantera, lateral y trasera.

- Los filtros de aire y una mayor presión interna del aire se combinan para evitar el ingreso de polvo a la cabina.



La foto puede incluir equipamiento opcional

»Operación cómoda con un nuevo sistema de amortiguación en la cabina

»La cabina del D85EX/PX posee un nuevo sistema de amortiguación en la cabina, el cual entrega una excelente capacidad de absorción de impacto y vibración con su extensa carrera. Este sistema suaviza los impactos y las vibraciones cuando se traslada en condiciones adversas, que con el sistema convencional no se podrían absorber. El resorte del amortiguador aísla la cabina del chasis del equipo, lo que contiene la vibración y le proporciona un entorno tranquilo y cómodo al operador.

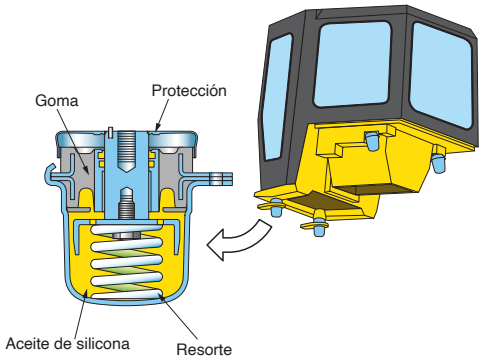

»Nuevo asiento con suspensión

»El D85EX/PX tiene un nuevo asiento con suspensión. Los rieles de deslizamiento hacia delante y atrás, además del resorte de suspensión aumentan la resistencia y la rigidez. El nuevo asiento entrega un soporte excelente lo que mejora la comodidad en el traslado. El deslizamiento hacia delante y atrás permite adaptarse a todos los operadores.



KOMATSU

MANTENIMIENTO

Mantenimiento preventivo

»El mantenimiento preventivo es la única manera de asegurar una vida útil prolongada de su equipo. Por esta razón, Komatsu diseñó el D85EX/PX con puntos de mantenimiento convenientemente ubicados que permiten realizar de manera rápida y fácil las inspecciones y los mantenimientos necesarios.

»Estación de servicio centralizada

»Para asegurar un mantenimiento práctico, la transmisión y los filtros de aceite del HSS, los medidores de nivel de aceite del tren de potencia y el tanque hidráulico están distribuidos en el lado derecho del equipo.



»Monitor con función de autodiagnóstico

»Con el interruptor de arranque encendido, aparecen las visualizaciones en la pantalla, las verificaciones previas al arranque y los elementos de precaución en la parte derecha inferior del panel. Si el monitor encuentra anomalías, comenzará a parpadear el indicador de advertencia correspondiente y sonará la alarma. El monitor muestra las r. p. m. del motor y la marcha de avance o retroceso en la parte superior de este durante la operación. Cuando ocurren anomalías durante la operación, se despliega el código de acción crítico y el horómetro de modo alternado. Cuando se despliega un código de acción, el indicador de precaución parpadea y suena la alarma para evitar el desarrollo de problemas graves.

»Tubería hidráulica protegida

»La tubería hidráulica del cilindro de inclinación de la hoja se encuentra alojada en el brazo de empuje para protegerla contra cualquier daño externo.

»Limpieza fácil con el ventilador de accionamiento hidráulico del radiador

»El núcleo del radiador y el núcleo del enfriador de aceite en la parte delantera se pueden limpiar fácilmente al accionar el motor hidráulico del ventilador en reversa. Por consiguiente, es posible aumentar los intervalos de limpieza de aquellos núcleos.

»Diseño modular del tren de potencia

»Los componentes del tren de potencia están sellados en un diseño modular que permite desmontarlos y montarlos sin derramar aceite.

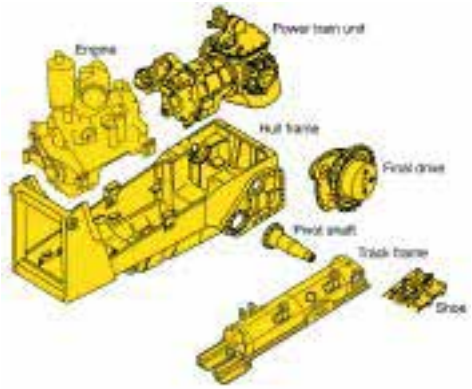

»Estructura simple y confiable

»El diseño del bastidor principal con casco simple incrementa la durabilidad y reduce la concentración de tensión en áreas críticas. El bastidor de oruga tiene una gran sección transversal y usa un eje pivote para una mayor confiabilidad.

»Frenos de discos que no necesitan mantenimiento

»Los frenos de discos húmedos requieren menos mantenimiento.

»Cubiertas laterales abatibles del motor (opcional)



»El área de apertura es aún más amplia cuando las cubiertas laterales abatibles del motor se abren, lo que facilita la labor de mantenimiento del motor y el reemplazo de los filtros. Las cubiertas laterales se han transformado en una sola estructura gruesa con un cierre apernado para mejorar su durabilidad.

»Eslabón de oruga para trabajo pesado

»La vida útil del eslabón de la oruga se mejoró en gran medida con el aumento en el diámetro del buje y la altura del eslabón, además de la lubricación de la oruga.

DISEÑO LIMPIO Y SILENCIOSO

»Limpieza del motor

»El motor SAA6D125E-5 está certificado bajo las regulaciones sobre emisiones 3A equivalente). Por lo tanto, disminuye notablemente las emisiones de NOx, hidrocarburo y gases de escape de color negro sin sacrificar la potencia o la productividad del equipo.

»Diseño silencioso

»El ventilador hidráulico silencioso del motor y el tren de potencia montado sobre caucho proporcionan una operación silenciosa.

»Uso de piezas reciclables

»Tomando en consideración los efectos sobre el medio ambiente, se usan piezas reciclables.

»Prolongación del intervalo de mantenimiento

»Las piezas consumibles de vida útil larga como filtros y elementos extienden sus intervalos de reemplazo y disminuyen así el costo de mantenimiento.

La foto puede incluir equipamiento opcional



KOMATSU

ESPECIFICACIONES

MOTOR

MODELO	Komatsu SAA6D125E-5.
TIPO	De 4 ciclos, enfriado por agua, de inyección directa.
CANTIDAD DE CILINDROS	6.
ASPIRACIÓN	Turbocargado y posenfriado aire, enfriado EGR.
DIÁMETRO POR CARRERA	**125 mm x 150 mm** 4,92" x 5,91".
DESPLAZAMIENTO	**11,04 L** 674 in³.
REGULADOR	Todas las velocidades, electrónico.
POTENCIA	
SAE J1995	Bruta **199 kW** (266 hp).
ISO 9249/SAE J 1349*	Neta **197 kW** (264 hp).
RPM NOMINALES	1.900 r. p. m.
TIPO DE ACCIONAMIENTO DEL VENTILADOR	Hidráulico.
SISTEMA DE LUBRICACIÓN	
MÉTODO	Bomba de engranajes, lubricación forzada.
FILTRO	Flujo completo.
*POTENCIA NETA A LA VELOCIDAD MÁXIMA DEL VENTILADOR DE ENFRIAMIENTO DEL RADIADOR	**179 kW** 240 hp.

Certificado bajo regulaciones sobre emisiones UN R96 (EPA Tier 3, EU Stage 3A equivalente).

TRANSMISIÓN TORQFLOW

La transmisión TORQFLOW de Komatsu consiste en un convertidor de torque de 3 elementos, 1 etapa y 1 fase, enfriado por agua y un engranaje planetario con transmisión de embrague de discos múltiples que se acciona hidráulicamente y fuerza la lubricación para conseguir una óptima disipación del calor. La palanca de bloqueo de marcha y el interruptor de seguridad neutral evitan arranques accidentales.

Velocidad de traslado	Avance		Retroceso	
	D85EX-15E 0	D85PX-15E 0	D85EX-15E 0	D85PX-15E0
1ra	**3,3 km/h** 2,1 mph	**3,3 km/h** 2,1 mph	**4,4 km/h** 2,7 mph	**4,4 km/h** 2,7 mph
2da	**6,1 km/h** 3,8 mph	**6,0 km/h** 3,7 mph	**8,0 km/h** 5,0 mph	**7,9 km/h** 4,9 mph
3ra	**10,1 km/h** 6,3 mph	**10,0 km/h** 6,2 mph	**13,0 km/h** 8,1 mph	**12,7 km/h** 7,9 mph

*Los cambios de velocidad de marcha rápida se pueden ajustar en el panel monitor.

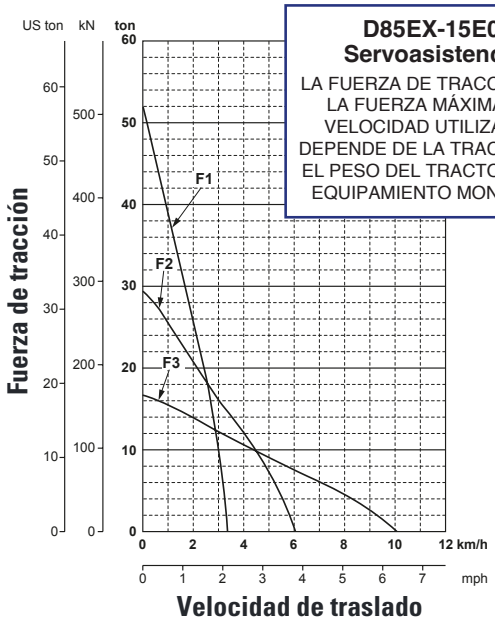

D85EX-15E0 Servoasistencia

LA FUERZA DE TRACCIÓN v/s LA FUERZA MÁXIMA DE VELOCIDAD UTILIZABLE DEPENDE DE LA TRACCIÓN Y EL PESO DEL TRACTOR CON EQUIPAMIENTO MONTADO

MANDOS FINALES

Mando final de doble reducción del engranaje recto y planetario para aumentar la fuerza de tracción y reducir tensiones en el diente del engranaje y así extender la vida útil del mando final. Los aros de la rueda dentada segmentada están apernados para un fácil reemplazo.

SISTEMA DE DIRECCIÓN

La palanca PCCS controla todos los movimientos direccionales. Al empujar la palanca PCCS hacia adelante, el equipo avanza hacia adelante, mientras que al tirarla hacia atrás el equipo retrocede. Simplemente incline la palanca a la izquierda para girar en esa dirección.

El sistema de dirección hidrostático (HSS) se impulsa mediante las unidades planetarias de dirección; una bomba hidráulica y un motor independiente. También están disponibles los giros contrarrotación. Los frenos de servicio húmedos, de discos múltiples, controlados por pedal se activan por resorte y se liberan hidráulicamente. La palanca de bloqueo de marcha también aplica el freno de estacionamiento.

RADIO MÍNIMO DE GIRO*	D85EX-15E0	**1,99 m** 6'6".
	D85PX-15E0	**2,24 m** 7'4".

TREN DE RODAJE

SUSPENSIÓN	Barra estabilizadora oscilante y eje pivote.
BASTIDOR DE RODILLOS DE LA ORUGA	Monocasco, sección grande, construcción durable.
RODILLOS Y RUEDAS GUÍA	Rodillos de la oruga lubricados.
ZAPATAS DE LA ORUGA	Orugas lubricadas. Los sellos exclusivos evitan que ingrese material abrasivo externo a las holguras entre el pasador y el buje para prolongar la vida útil. La tensión de la oruga se ajusta fácilmente con una pistola de grasa.

	D85EX-15E 0	D85PX-15E0
Número de rodillos de la oruga (cada lado)	7	8
Tipo de zapatas (estándar)	Garra simple	Garra simple
Número de zapatas (cada lado)	41	45
Altura de la garra	**72 mm** 2.8"	**72 mm** 2.8"
Ancho de la zapata (estándar)	**560 mm** 22"	**910 mm** 36"
Área de contacto con el suelo	**34.160 cm²** 5.295 in²	**63.340 cm²** 9.820 in²
Presión sobre el suelo (con hoja, cabina y estructura ROPS)	**73,6 kPa** 0,75 kg/cm² 10,7 psi	**43,1 kPa** 0,44 kg/cm² 6,3 psi
Trocha	**2.000 mm** 6'7"	**2.250 mm** 7'5"
Longitud de la oruga sobre el suelo	**3.050 mm** 10'	**3.480 mm** 11'5"

CAPACIDAD DE REFRIGERANTE Y LUBRICANTE (RECARGA)

TANQUE DE COMBUSTIBLE	**490 L** 129 U.S. gal.
REFRIGERANTE	**58 L** 15,3 U.S. gal.
MOTOR	**38 L** 10,0 U.S. gal.
CONVERTIDOR DE TORQUE, TRANSMISIÓN, ENGRANAJE CÓNICO Y SISTEMA DE DIRECCIÓN	**60 L** 15,9 U.S. gal.
MANDO FINAL (CADA LADO)	**26 L** 6,9 U.S. gal.

DIMENSIONES

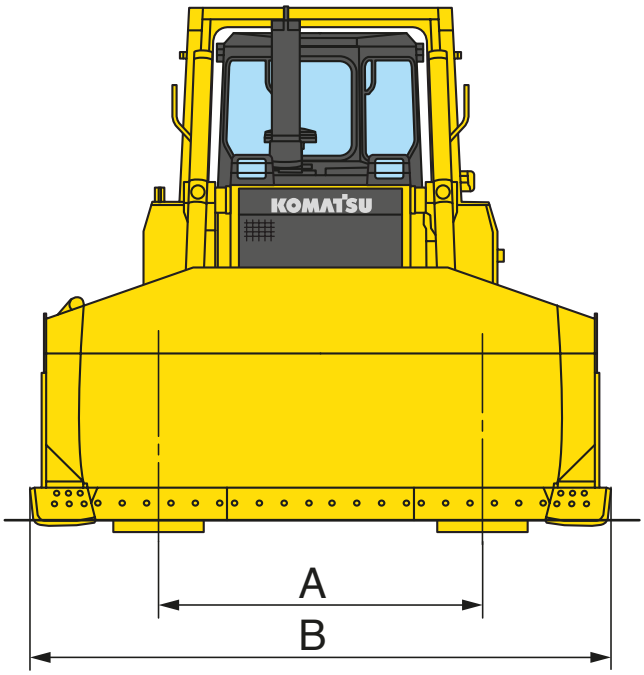

Distancia desde el suelo **450 mm** 1'6"

	D85EX-15E 0	D85PX-15E0
A	**2.000 mm** 6'7"	**2.250 mm** 7'5"
B	**3.635 mm** 11'11"	**4.365 mm** 14'4"
C	**3.330 mm** 10'11"	**3.330 mm** 10'11"
D	**3.050 mm** 10'	**3.480 mm** 11'5"
E	**5.795 mm** 19'	**6.015 mm** 19'9"
F	**1.460 mm** 4'9"	—
G	**72 mm** 2,8"	**72 mm** 2,8"
H	**3.324 mm** 10'11"	**3.324 mm** 10'11"

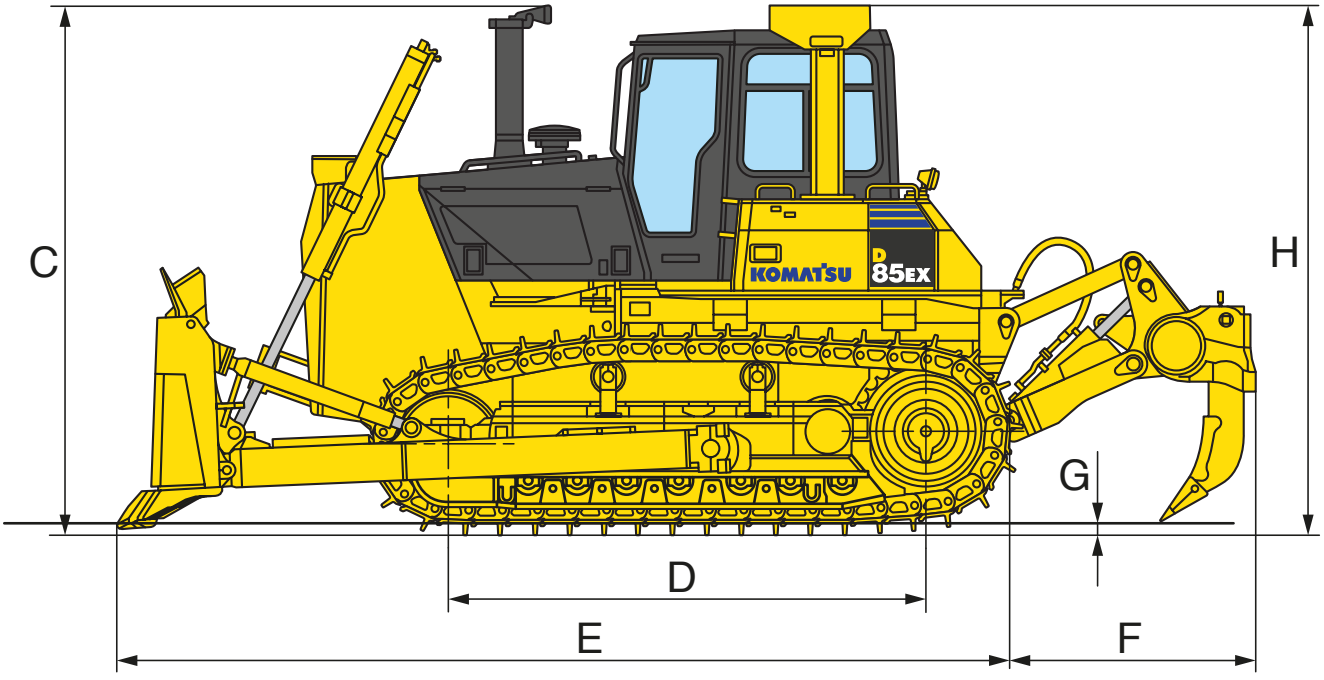

Dimensiones con hoja semi-U y desgarrador con escarificadores múltiples (D85EX)

PESO OPERATIVO

PESO DEL TRACTOR:

Incluye capacidad nominal de lubricante, refrigerante, tanque de combustible lleno, operador y equipo estándar.

D85EX-15E0	**21.220 kg** 46.780 lb.
D85PX-15E0	**23.500 kg** 51.810 lb.

PESO OPERATIVO:

Incluye hoja semi-U inclinable (EX) u hoja recta inclinable (PX), desgarrador con escarificadores múltiples (EX), cabina de acero, estructura ROPS, operador, equipamiento estándar, capacidad nominal del lubricante, refrigerante y tanque de combustible lleno.

D85EX-15E0	**28.100 kg** 61.950 lb.
D85PX-15E0	**27.650 kg** 60.960 lb.

SISTEMA HIDRÁULICO

Sistema detector de carga con centro cerrado (CLSS) diseñado para un control preciso y sensible, además de una operación simultánea eficiente.

Unidades de control hidráulico:
Todas las válvulas de carrete están montadas en el exterior junto al tanque hidráulico.
Bomba hidráulica tipo pistón con capacidad (flujo de descarga) de **195 l/min** 51,5 U.S. gal/min a rpm nominales del motor.

AJUSTE DE LA VÁLVULA DE ALIVIO **22,6 Mpa** 230 kg/cm² 3.270 psi.

Válvulas de control:
Válvulas de control de carrete para hoja de inclinación.

POSICIONES:

ELEVACIÓN DE LA HOJA	Elevación, sostenimiento, descenso y flotación.
INCLINACIÓN DE LA HOJA	Derecha, sostenimiento e izquierda.

Válvula de control adicional requerida para desgarrador de escarificadores múltiples (EX)

POSICIONES:

ELEVACIÓN DEL DESGARRADOR	Elevación, sostenimiento y descenso.

CILINDROS HIDRÁULICOS Pistón de doble acción.

	Número de cilindros	Diámetro
Elevación de la hoja	**2**	**100 mm** 3,9"
Inclinación de la hoja	**1**	**150 mm** 5,9"
Elevación del desgarrador	**2**	**130 mm** 5,1"

Capacidad de aceite hidráulico (carga):

HOJA RECTA INCLINABLE	**67 l** 17,7 U.S. gal.
HOJA SEMI U INCLINABLE	**67 l** 17,7 U.S. gal.
DESGARRADOR CON ESCARIFICADORES MÚLTIPLES	**11 l** 2,9 U.S. gal.

EQUIPAMIENTO DEL TRACTOR SOBRE ORUGAS

Las capacidades de la hoja se basan en la norma J1265 recomendada por la SAE.

	Longitud total con la hoja incluida	Capacidad de la hoja	Hoja longitud x altura	Elevación máxima sobre el suelo	Caída máxima bajo el nivel del suelo	Ajuste máximo de la inclinación	Peso		Presión sobre el suelo*
							Equipamiento del tractor sobre orugas	Aceite hidráulico	
D85EX-15E0 Hoja recta inclinable	**5.640 mm** 18'6"	**5,2 m³** 6,8 yd³	**3.715 mm x 1.436 mm** 12'2" x 4'9"	**1.210 mm** 4'	**540 mm** 1'9"	**750 mm** 2'6"	**3.305 kg** 7.290 lb	**24 kg** 53 lb	**72,6 kPa** 0,74 kg/cm² 10,5 psi
D85EX-15E0 Hoja semi U inclinable	**5.795 mm** 19'	**7,0 m³** 9,2 yd³	**3.635 mm x 1.580 mm** 11'11" x 5'2"	**1.210 mm** 4'	**540 mm** 1'9"	**735 mm** 2'5"	**3.575 kg** 7.890 lb	**24 kg** 53 lb	**73,6 kPa** 0,75 kg/cm² 10,7 psi
D85PX-15E0 Hoja recta inclinable	**6.015 mm** 19'9"	**5,9 m³** 7,7 yd³	**4.365 mm x 1.370 mm** 14'4" x 4'6"	**1.230 mm** 4'	**570 mm** 1'10"	**500 mm** 1'8"	**3.343 kg** 7.370 lb	**23 kg** 51 lb	**43,1 kPa** 0,44 kg/cm² 6,3 psi
D85EX-15E0 Hoja con angulación e inclinación mecánica	**6.035 mm** 19'10"	**4,0 m³** 5,2 yd³	**4.515 mm x 1.130 mm** 14'10" x 3'8"	**1.173 mm** 3'10"	**760 mm** 2'6"	**520 mm** 1'8"	**3.730 kg** 8.220 lb	**24 kg** 53 lb	**73,6 kPa** 0,75 kg/cm² 10,7 psi

* La presión sobre el suelo muestra tractor, cabina, estructura ROPS, visera del operador, equipamiento estándar y hoja aplicable.

EQUIPO ESTÁNDAR

»Alternador de 50 amperios/24 V.
»Alarma de retroceso.
»Baterías de 140 Ah/2 x12 V.
»Ventilador.
»Pedal desacelerador.
»Filtro de aire seco con evacuador e indicador de polvo.
»Capó del motor.
»Protección de desgaste de la caja del mando final.
»Gancho de remolque delantero.
»Máscara delantera abatible, perforada.
»Tensores hidráulicos de la oruga.
»Sistema de dirección hidrostática (HSS).
»Sistema de iluminación (incluye dos luces delanteras y traseras).
»Silenciador con cubierta para lluvia.
»Palanca de control de dirección adaptada a la palma de la mano.
»Tanque de reserva del radiador.
»Cubierta trasera.
»Ruedas dentadas segmentadas.
»Zapatas:
Garra simple de **560 mm** 22" (EX).
Garra simple de **910 mm** 36" (PX).
»Motores de arranque de 7,5 kW/24 V.
»Asiento con suspensión y reclinable.
»Transmisiones TORQFLOW.
»Bastidores de la oruga.
»Protecciones de los rodillos de la oruga, protector completo en la versión (EX) y protector seccionado en la versión (PX).
»Bocina de advertencia.
»Separador de agua.

EQUIPO OPCIONAL

»Aire acondicionado.
»Alternador de 75 amperios/24 V.
»Radiocasetera AM/FM.
»Baterías de 200 Ah/2 x12 V.
»Cubiertas laterales del motor.
»Extintor de incendios.
»Botiquín de primeros auxilios.
»Calefactor y desempañador.
»Luz para el ripper.
»Lonchera.
»Espejo retrovisor.
»Cubierta del panel.
»Cinturón de seguridad.
»Zapatas:
Zapata de garra simple de **610 mm** 24" (EX).
Zapatas de garra simple de **660 mm** 26"(EX).
Zapatas para pantano de **910 mm** 36" (PX).
»Motores de arranque de 11 kW/24 V.
»Visera parasol.
»Asiento con suspensión, giratorio, material de tela.
»Termo.
»Kit de herramientas.
»Kit de protección contra vandalismo.

Visera ROPS (sin cabina): *

PESO	**437 kg** 970 lb.
DIMENSIONES DEL TECHO:	
LONGITUD	**1.368 mm** 4'6".
ANCHO	**1.850 mm** 6'1".
ALTURA DESDE EL PISO DEL COMPARTIMENTO	**1.768 mm** 5'10".

*Cumple con los estándares ISO 3471 y SAE J1040 APR88 para cabinas con ROPS, así como también con el estándar ISO 3449 para estructuras con FOPS.

Cabina de acero: *

PESO	**410 kg** 910 lb.
DIMENSIONES:	
LONGITUD	**1.758 mm** 5'9".
ANCHO	**1.323 mm** 4'4".
ALTURA DESDE EL PISO DEL COMPARTIMENTO HASTA EL TECHO	**1.592 mm** 5'3".

*Cumple con el estándar ISO 3449 para cabinas con FOPS.

Estructura ROPS para cabina: *

PESO	**371 kg** 820 lb.
DIMENSIONES DEL TECHO:	
LONGITUD	**650 mm** 2'2".
ANCHO	**1.774 mm** 5'10".
ALTURA DESDE EL PISO DEL COMPARTIMENTO	**1.754 mm** 5'9".

*Cumple con los estándares ISO 3471 y SAE J1040 APR88 para cabinas con ROPS.

Desgarrador con escarificadores múltiples (EX):
Desgarrador en paralelo de control hidráulico con tres escarificadores.

PESO (INCLUYENDO UNIDAD DE CONTROL HIDRÁULICO)	**2.500 kg** 5.520 lb.
LONGITUD DE LA BARRA	**2.246 mm** 7'4".
ELEVACIÓN MÁXIMA SOBRE EL SUELO	**564 mm** 1'10".
PROFUNDIDAD MÁXIMA DE EXCAVACIÓN	**653 mm** 2'2".

Equipamiento opcional puede no estar disponible en su país, consulte a su distribuidor Komatsu para más detalles.

KOMTRAX

SISTEMA DE MONITOREO SATELITAL

KOMTRAX es un revolucionario sistema de seguimiento diseñado para ahorrar tiempo y dinero. Ahora es posible realizar el seguimiento a sus equipos a cualquier hora y desde cualquier lugar. Utilice la valiosa información del equipo recibida a través de la página web de KOMTRAX para optimizar su planificación de mantenimiento y rendimiento del equipo.

CARACTERÍSTICAS

» UBICACIÓN
KOMTRAX utiliza una red de posicionamiento satelital para informar la ubicación de los equipos.

» GEOFENCE
En asociación con su Distribuidor Komatsu, los propietarios pueden crear barreras virtuales (Geo) para recibir alertas cuando los equipos entran o salen del rango designado para las operaciones.

» LECTURA DEL HORÓMETRO
Reporte diario de las horas de trabajo del equipo, lo que permite planificar mantenimientos y reemplazo de componentes.

» MAPAS DE OPERACIÓN KOMTRAX
En los mapas de operación podrá revisar las horas del día en que los equipos están en funcionamiento y si los trabajadores realizan sus funciones en los tiempos estipulados.

» NIVEL DE MEDICIÓN DE COMBUSTIBLE
Muestra la cantidad de combustible que queda al final de la jornada de trabajo.

»REGISTRO DIARIO DE LA TEMPERATURA DEL AGUA
El registro constante del aumento de la temperatura del agua del motor se muestra a través de un informe diario al final del día.

»PRECAUCIONES
Si un indicador se enciende en la cabina del equipo, significa que ocurre algún problema. Desde el sitio web de la aplicación podrá revisar el motivo y la hora en que se produjo el problema para luego generar un número de registro.

»CÓDIGOS DE ANOMALÍAS
Los códigos de anomalías se transmiten al Distribuidor Komatsu para la localización y solución de fallas antes de que los técnicos lleguen al lugar de trabajo. Adicionalmente se envía una notificación por correo electrónico con el código de lo ocurrido.

»AVISO DE REEMPLAZO DE MANTENIMIENTO
El sistema genera alertas para informar que el equipo requiere reemplazo de elementos como filtros y aceite.

»HORAS CLAVE DEL EQUIPO
Muestra información detallada sobre las horas clave del equipo como los trabajos de excavación, traslado, descarga y elevación. Esto ayuda a monitorear y comparar el rendimiento del equipo, además de las horas de trabajo y los tiempos de inactividad.

»FRECUENCIA DE CARGA
Muestra información sobre el factor de carga del equipo para saber si está en un trabajo liviano, medio o pesado.

»BLOQUEO DEL MOTOR ANTIRROBO
KOMTRAX cuenta con un sistema de bloqueo y desbloqueo del motor de los equipos, lo que permitirá que solo funcionen en días, horas y áreas asignadas.

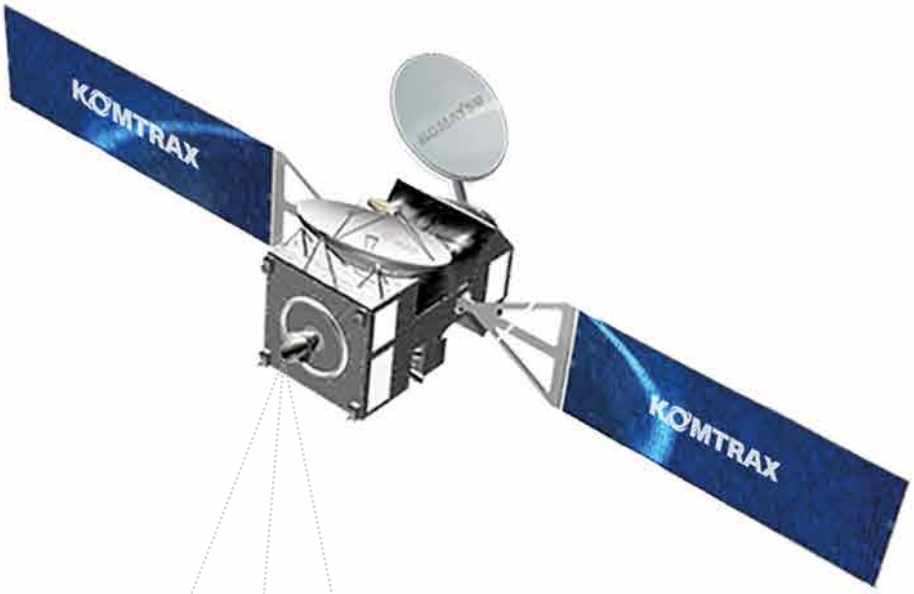

KOMTRAX

CARACTERÍSTICAS

» CONSUMO DE COMBUSTIBLE

En los equipos Komatsu nuevos, puede obtener el estado real de los galones de combustible consumidos, además de un promedio del combustible gastado por hora durante el período de funcionamiento.

» INFORMES DE DATOS MENSUALES Y ANUALES

KOMTRAX genera resúmenes de todos los datos críticos del sistema para ayudar con el análisis de la utilización de la flota, programación de equipos, futuras compras de equipos, costos de trabajo, etc.

Consulte a su Distribuidor Komatsu sobre la información disponible para su modelo y disponibilidad del servicio en su país.







Los diseños, especificaciones y datos de los productos en este documento son solo informativos y no son garantías de ningún tipo. El diseño de los productos y las especificaciones pueden ser cambiadas en cualquier momento sin previo aviso. Las únicas garantías aplicables a la venta de productos y servicios son las declaradas en la Política de Garantías, la cual será proporcionada a petición.
Komatsu, y logos relacionados, son marcas registradas de Komatsu Ltd. o de una de sus subsidiarias.

© Komatsu Ltd. o una de sus filiales. Todos los derechos reservados.

KOMATSU

Para mayor información consulte a su distribuidor o visite nuestro sitio web **www.komatsulatinoamerica.com**

KLAT-EQ062/01-2020