KOMATSU®

EXCAVADORA HIDRÁULICA

NOM-174-SEMARNAT-2026
Familia: SAA4D95LE-5-A
Tipo: 3C03

PC130-8

POTENCIA
Bruta: 72,1 kW **96,6 hp** @ 2.200 r. p. m.
Neta: 68,4 kW **91,7 hp** @ 2.200 r. p. m.

PESO OPERATIVO
12.380 - 12.740 kg / 27.300 - 28.100 lb

CAPACIDAD DEL BALDE
0,18 - 0,6 m³ / 0,24 - 0,78 yd³



ORIGEN JAPÓN / KLTD

La foto puede incluir equipamiento opcional

VISTA GENERAL

POTENCIA NETA DEL MOTOR 91,7 hp



La foto puede incluir equipamiento opcional.

»Ecología y economía

»Motor de bajas emisiones:
El poderoso motor SAA4D95LE-5 Komatsu, con turbocargador y enfriado por aire, proporciona una potencia de 68,4 kW 91,7 hp. Además cuenta con ls certificaciones UN R96 (EPA Tier 3, EU Stage 3A equivalente) para emisiones contaminantes sin sacrificar potencia ni productividad.

»Operaciones con bajo nivel de ruido:
- Se reduce el ruido dinámico para lograr operaciones más silenciosas.

Consulte las páginas 4 y 5.

»Productividad

»Mayor fuerza de tracción máxima.
»Selección de modo:
- El modo ahorro mejora el consumo de combustible.
- Indicador ECO para operaciones con ahorro de energía.
- Precaución de ralentí extenso para ahorro de combustible.

Consulte la página 5.

»Cabina amplia y cómoda

»Cabina silenciosa, similar a un vehículo de pasajeros.
»Bajo nivel de vibración con soportes de amortiguación.
»Cabina altamente presurizada con aire acondicionado automático.
»Asiento del operador con consola y apoyabrazos que permiten realizar las operaciones en la postura adecuada para ello.

Consulte la página 6.

»Diseño seguro

»Cabina ROPS (ISO 12117-2).
»Placas antideslizantes para realizar trabajos en el equipo de forma segura.
»Mejora en la seguridad con amplios espejos de vista lateral, hacia los lados y de vista inferior delantera y trasera.
»Sistema de monitoreo de vista trasera para verificar fácilmente las condiciones atrás del equipo (Opcional).

Consulte las páginas 6 y 7.

»Mantenimiento sencillo

»Intervalo de reemplazo extendido del aceite del motor, del filtro de aceite del motor y del filtro hidráulico.
»Filtro de aceite del motor, filtro principal de combustible del motor y válvula de drenaje de combustible montados de forma remota para acceder fácilmente a ellos.
»Prefiltro de combustible equipado como estándar (con separador de agua).
»El diseño de enfriamiento en paralelo permite realizar el mantenimiento a los módulos de enfriamiento de forma individual.
»Equipada con el sistema de monitoreo EMMS.

Consulte las páginas 8 y 9.

»Monitor TFT-LCD de gran tamaño

»Monitor de 7" a color, multifunción de fácil visualización y uso.
»Disponible en 12 idiomas para un soporte mundial.
- TFT: Transistores de película fina.
- LCD: Pantalla de cristal líquido.

Consulte la página 9.

»Excelente confiabilidad y durabilidad

»Equipo de trabajo de alta rigidez.
»Estructura de bastidor sólida.
»Componentes principales confiables fabricados por Komatsu.

Consulte la página 9.

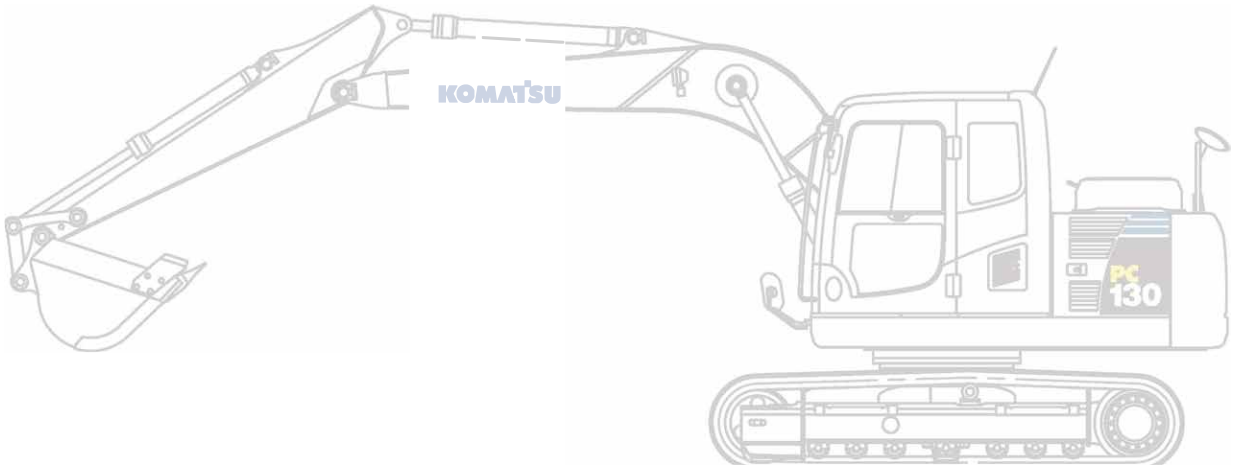

PRODUCTIVIDAD Y ECOLOGÍA

»Tecnología Komatsu



»Komatsu desarrolla y produce todos los componentes principales en sus propias fábricas, como motores, dispositivos electrónicos y componentes hidráulicos.
»Gracias a la combinación de la «Tecnología Komatsu» y la retroalimentación de los clientes, Komatsu puede lograr grandes avances en tecnología.
»Para alcanzar altos niveles, tanto de productividad como de rendimiento económico, Komatsu desarrolló los componentes principales con un sistema de control total. El resultado es una nueva generación de excavadoras con alto rendimiento y amigables con el medio ambiente.

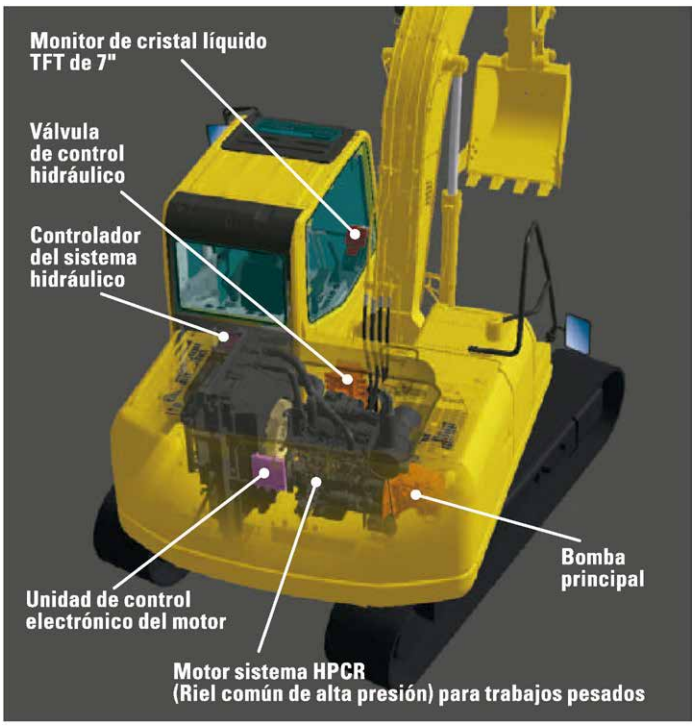

»Motor de bajas emisiones

»El motor SAA4D95LE-5 Komatsu tiene las certificaciones UN R96 (EPA Tier 3, EU Stage 3A equivalente) sobre emisiones contaminantes.



La foto puede incluir equipamiento opcional.



»Operación con bajo nivel de ruido

»Permite tener operaciones con bajo nivel de ruido gracias al motor silencioso y métodos para reducir el ruido desde su origen.

»Motor de tipo riel común controlado de forma electrónica:

- Inyección de múltiples etapas.

»Diseño silencioso:

- Disposición óptima de materiales insonorizadores.
- División entre la cabina y la sala de máquinas.



»Mayor fuerza de tracción máxima

»Una mayor fuerza de tracción máxima entrega un espléndido rendimiento de dirección y traslado sobre pendientes.

»Fuerza de tracción máxima: **122,6 kN** 12.500 kgf 27.570 lb.



La foto puede incluir equipamiento opcional.

»Modos de trabajo seleccionables

»La excavadora PC130-8 está equipada con cinco modos de trabajo (P, E, L, B y ATT). Cada modo está diseñado para compatibilizar la velocidad del motor y la velocidad de la bomba con la aplicación actual. Esto permite alcanzar la flexibilidad necesaria para equilibrar el rendimiento del equipo con el trabajo a realizar.

Modo de trabajo	Aplicación	Ventaja
P	Modo de potencia	• Máxima producción/potencia. • Tiempos de ciclo más rápidos.
E	Modo de ahorro	• Buenos tiempos de ciclo. • Mejor ahorro de combustible.
L	Modo de elevación	• Velocidad adecuada para el aditamento.
B	Modo de martillo	• Óptimas r. p. m. del motor y caudal hidráulico.
ATT	Modo de aditamento	• Óptimas r. p. m. del motor, caudal hidráulico y vía doble.



»Asistencia del indicador ECO para operaciones de ahorro de energía

»El indicador ECO, en el lado derecho del monitor a color multifunción, permite realizar operaciones de ahorro de energía y amigables con el medio ambiente. Gracias a él, se pueden realizar operaciones centradas en el rango verde, con emisiones de CO^2 reducidas y consumo de combustible eficiente.



»Precaución de ralentí

»Para evitar un consumo de combustible innecesario, aparecerá una precaución de ralentí en el monitor si el motor funciona a ralentí por 5 minutos o más.



AMBIENTE DE TRABAJO

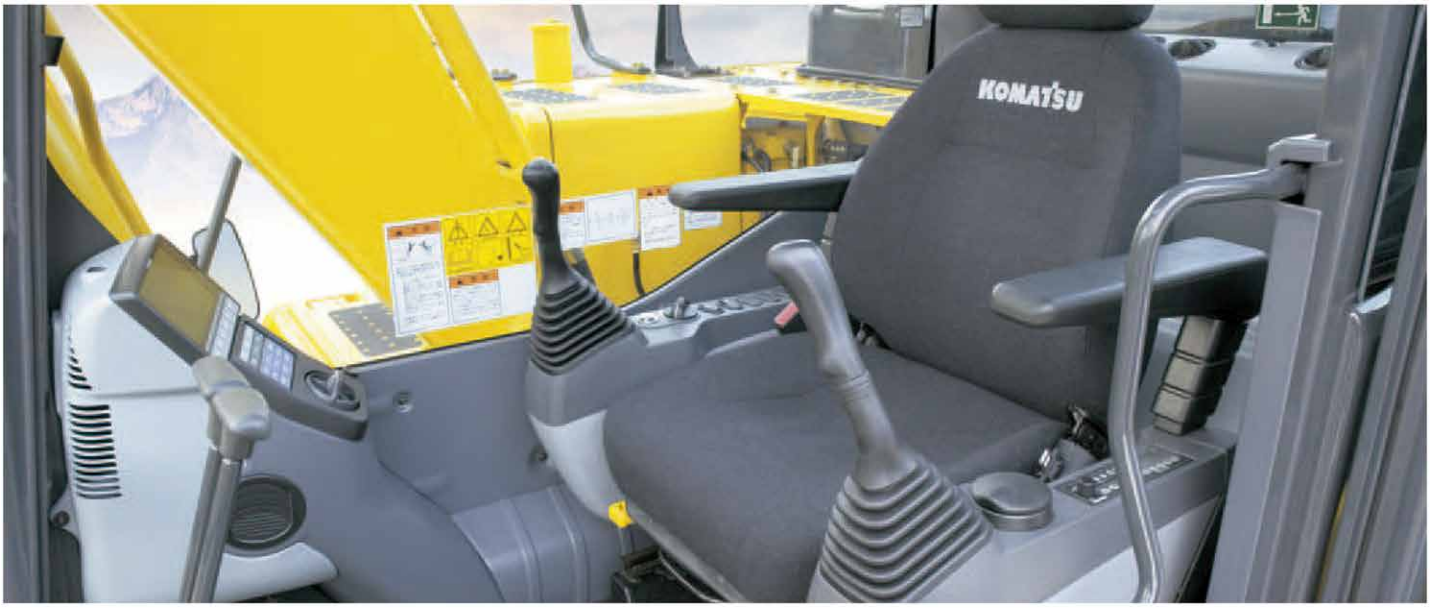

»Bajo nivel de ruido en la cabina

»La cabina con nuevo diseño es extremadamente rígida y tiene una excelente capacidad de absorción de sonido. El equipo genera un nivel de ruido bajo, similar al de un vehículo de pasajeros, debido a una mejora en la reducción del origen del ruido y del uso de un motor, equipo hidráulico y aire acondicionado silenciosos.

»Bajo nivel de vibración gracias al soporte de amortiguación de la cabina

»La excavadora PC130-8 utiliza un sistema de soporte de amortiguación viscoso que tiene una carrera más larga, además de un resorte. El nuevo soporte de amortiguación viscosa de la cabina, junto con el bastidor de gran rigidez, contribuyen a la reducción de la vibración que se transmite hacia el asiento del operador.

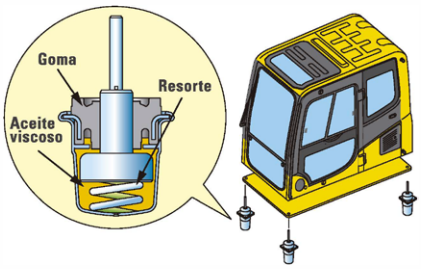

»Cabina amplia con nuevo diseño

»La cabina amplia y espaciosa, con un nuevo diseño, incluye un asiento con respaldo reclinable. La altura del asiento y su inclinación longitudinal se pueden ajustar fácilmente mediante una palanca. Se puede ajustar la postura de operación apropiada del apoyabrazos junto con la consola.

»Es posible reclinar el asiento hasta dejarlo totalmente horizontal en conjunto con el apoyacabeza.



»Cabina presurizada

»El aire acondicionado, el filtro de aire y una presión de aire interna más alta (**+6,0 mm Aq** +0,2" Aq) impiden el ingreso de polvo desde el exterior de la cabina.

»Aire acondicionado automático

»El aire acondicionado automático permite ajustar fácilmente y con precisión la climatización de la cabina por medio de los instrumentos en el monitor LCD de gran tamaño.



»La función de control en dos niveles permite al operador mantener la cabeza fresca y los pies cálidos. Gracias a esta función mejorada de flujo de aire es posible mantener la cabina a una temperatura cómoda durante todo el año. El desempañador mantiene el parabrisas despejado.



SEGURIDAD

»Cabina ROPS

»El equipo tiene una cabina ROPS equipada como estándar que cumple con la ISO 12117-2 para excavadoras. Esta cabina tiene un alto rendimiento de absorción de impactos, con una excelente durabilidad y resistencia a los golpes. También cumple con los requisitos de la ISO OPG de protección superior nivel 1 para caída de objetos. Junto con el cinturón de seguridad retráctil, la cabina ROPS protege al operador en caso de volcamientos y contra la caída de objetos.



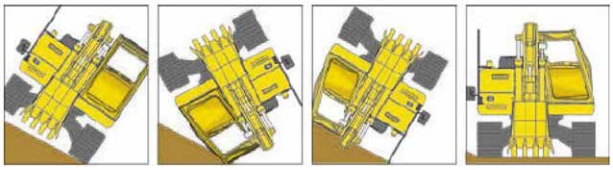

»Placas antideslizantes

»Las placas antideslizantes, con una durabilidad insuperable, mantienen una tracción superior a largo plazo.

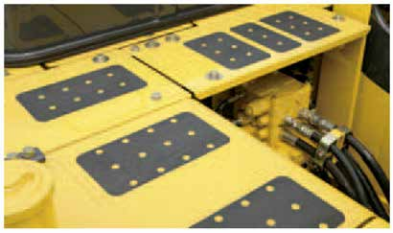

»Placa divisoria del motor y de la bomba

»Esta división entre el motor y la bomba evita el ingreso de aceite al motor en el caso de que una manguera hidráulica explote.

»Palanca de bloqueo

»Bloquea la presión hidráulica para evitar movimientos inesperados. La función de arranque en neutral permite arrancar el equipo solo mientras la palanca está en posición de bloqueo.



»Espejos de vista lateral, hacia los lados y de vista inferior delantera y trasera.

»Los espejos laterales de gran tamaño, además del espejo inferior derecho, permiten que la PC130-8 cumpla con los nuevos requisitos de visibilidad de la ISO.



»Sistema de monitoreo de vista trasera (Opcional)

»El operador puede ver la parte trasera del equipo a través de la pantalla del monitor a color.





Monitor de la cámara de vista trasera

»Protecciones térmicas y del ventilador

»Estas protecciones están instaladas alrededor de las piezas a alta temperatura del motor y del sistema de accionamiento del ventilador.



MANTENIMIENTO

»Enfriamiento en paralelo



»Debido a que el radiador, el posenfriador y el enfriador de aceite están instalados en paralelo, es más fácil limpiarlos, desmontarlos e instalarlos.
»El radiador, el posenfriador y el enfriador de aceite están fabricados a partir de aluminio y tienen una alta eficiencia de enfriamiento, además se pueden reciclar fácilmente.

»Equipada con prefiltro de combustible (Con separador de agua)



»Elimina el agua y los contaminantes para evitar problemas con el combustible (Con bomba de cebado integrada).

»Alfombrilla de cabina lavable

»La alfombrilla de la cabina de la PC130-8 se puede mantener limpia de forma sencilla. Su superficie ligeramente inclinada está instalada con bridas y tiene orificios de drenaje para facilitar el escurrimiento.

»Fácil acceso al filtro de aceite del motor, al filtro de combustible principal del motor y a la válvula de drenaje de combustible

Estos tres elementos están instalados de forma remota para mejorar su accesibilidad.







»Equipada con una válvula de drenaje ecológica como estándar

»Evita la contaminación de la vestimenta y del suelo debido a fugas de aceite al reemplazar el aceite del motor.



»Tanque de combustible de gran capacidad y tratamiento anticorrosión

»Cuenta con un tanque de combustible de **247 litros** (65,3 U.S. gal) de alta capacidad y tratamiento anticorrosión para lograr una resistencia efectiva a la oxidación.

»Bastidor de oruga inclinado

»Evita la acumulación de arena y suciedad, además de facilitar la limpieza de lodo.

»Filtro y aceite de larga duración

»Utiliza materiales de filtrado de alto rendimiento y aceite de larga duración. De esta forma, se extiende el intervalo de reemplazo del aceite y del filtro.

Aceite del motor y filtro de aceite del motor cada	500	horas de operación
Aceite hidráulico cada	5.000	horas de operación
Filtro de aceite hidráulico cada	1.000	horas de operación



Filtro de aceite hidráulico (Elemento con diseño ambientalmente limpio) (Eco-white)

»Filtro del aire acondicionado

»El filtro del aire acondicionado se puede desmontar e instalar sin la necesidad de herramientas, lo que facilita su mantenimiento.



Filtro interno del aire acondicionado



Filtro externo del aire acondicionado

»Intervalo de engrase extendido (Opcional)

»Los bujes de alta calidad están disponibles de manera opcional para los pasadores del equipo de trabajo, salvo para el pasador superior del brazo. Todos los intervalos de lubricación de los bujes del equipo de trabajo, excepto de los bujes superiores del brazo, son de 500 horas, lo que reduce el costo de mantenimiento.

MONITOR TFT-LCD DE GRAN TAMAÑO

»Amplio monitor LCD multilingüe

»El monitor a color de gran tamaño y de fácil uso permite lograr trabajos seguros, precisos y fluidos. La visibilidad mejorada de la pantalla se debe a la pantalla de cristal líquido TFT, legible desde distintos ángulos y condiciones de iluminación. Cuenta con interruptores simples y fáciles de usar y los botones de función, nunca antes vistos en la industria, facilitan las operaciones multifuncionales. Muestra datos en 12 idiomas para dar soporte mundial a los operadores de todas partes del mundo.



Indicadores

1. Autodesacelerador.
2. Modo de trabajo.
3. Velocidad de traslado.
4. Indicador de temperatura del refrigerante del motor.
5. Indicador de temperatura del aceite hidráulico.
6. Indicador de nivel de combustible.
7. Indicador ECO.
8. Menú de interruptores de función.

Interruptores de operaciones básicas

- Autodesacelerador.
- Selector del modo de trabajo.
- Selector de traslado.
- Cancelación del zumbador.
- Limpiaparabrisas.
- Lavador de parabrisas.

»EMMS (Sistema de monitoreo de gestión del equipo)

Función de monitoreo

»El controlador monitorea el nivel de aceite del motor, la temperatura del refrigerante, la carga de la batería y las obstrucciones de aire, entre otros. Si el controlador encuentra alguna anomalía, aparecerá en la pantalla de cristal líquido.



Función de mantenimiento

»El monitor informa el tiempo de reemplazo del aceite y los filtros en la pantalla de cristal líquido, una vez que se cumple el intervalo.



Función de almacenamiento de datos de anomalías

»El monitor almacena las anomalías ocurridas para realizar una localización y solución de fallas efectiva.

EXCELENTE CONFIABILIDAD Y DURABILIDAD

»Equipo de trabajo de alta rigidez

»El aguilón y el brazo están fabricados a partir de placas gruesas de acero de alta resistencia a la tracción . Además, estas estructuras están diseñadas con áreas transversales de gran tamaño y una cantidad generosa de soldadura. El resultado son aditamentos de trabajo de larga duración y alta resistencia a dobleces y a la torsión.

»Componentes confiables

»Todos los componentes principales del equipo, como el motor, la bomba hidráulica, los motores hidráulicos y las válvulas de control están diseñados y fabricados exclusivamente por Komatsu.

»Anillos de protección metálicos protegen todos los cilindros hidráulicos y aumentan la confiabilidad



»Conectores tipo DT

»Los conectores tipo DT se sellan herméticamente y tienen una fiabilidad mayor.

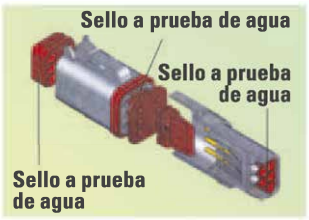

»Sello espejo con O-ring

»El método de sellado de las mangueras hidráulicas cambió desde el uso de sellos cónicos tradicionales a sellos con O-ring para lograr un rendimiento de sellado superior.

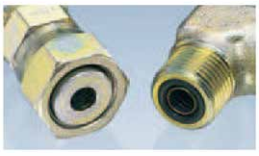

KOMATSU®

ESPECIFICACIONES

MOTOR

MODELO	Komatsu SAA4D95LE-5.
TIPO	Enfriado por agua de 4 ciclos e inyección directa.
ASPIRACIÓN	Turbocargado y posenfriado.
CANTIDAD DE CILINDROS	4.
DIÁMETRO	95 mm 3,74".
CARRERA	115 mm 4,53".
DESPLAZAMIENTO DEL PISTÓN	3,26 L 199 in³.
POTENCIA:	
SAE J1995	Bruta 72,1 kW 96,6 hp.
ISO 9249/SAE J1349	Neta 68,4 kW 91,7 hp.
R. P. M. NOMINALES	2.200 r. p. m.
ACCIONAMIENTO DEL VENTILADOR PARA ENFRIAMIENTO DEL RADIADOR	Mecánico.
REGULADOR	Control electrónico para todas las velocidades.

Cumple con las normas de controles de emisión de contaminantes UN R96 (EPA Tier 3, EU Stage 3A equivalente).

SISTEMA HIDRÁULICO

TIPO	Sistema HydrauMind (Nuevo diseño de inteligencia hidráulico-mecánica) de centro cerrado con válvulas sensoras de carga y válvulas compensadoras de presión.
CANTIDAD DE MODOS DE OPERACIÓN DISPONIBLES	5.
BOMBA PRINCIPAL:	
TIPO	Pistón de desplazamiento variable.
BOMBAS PARA	Circuitos del aguilón, brazo, balde, giro y traslado.
FLUJO MÁXIMO	241,5 L/min 63,8 U.S. gal/min.
SUMINISTRO PARA EL CIRCUITO DE CONTROL	Válvula autorreductora.
MOTORES HIDRÁULICOS:	
TRASLADO	2 motores de pistón axial con freno de estacionamiento.
GIRO	1 motor de pistón axial con freno de retención de giro.
AJUSTE DE LAS VÁLVULAS DE ALIVIO:	
CIRCUITOS DE LOS ADITAMENTOS	31,9 MPa 325 kgf/cm² 4.620 psi.
CIRCUITO DE TRASLADO	34,8 MPa 355 kgf/cm² 5.050 psi.
CIRCUITO DE GIRO	24,7 MPa 252 kgf/cm² 3.580 psi.
CIRCUITO PILOTO	3,2 MPa 33 kgf/cm² 470 psi.
CILINDROS HIDRÁULICOS:	(Número de cilindros - diámetro x carrera x diámetro del vástago)
AGUILÓN	2 - 105 mm x 995 mm x 70 mm 4,1" x 39,2" x 2,8".
BRAZO	1 - 115 mm x 1.175 mm x 75 mm 4,5" x 46,3" x 3,0".
BALDE	1 - 95 mm x 885 mm x 65 mm 3,7" x 34,8" x 2,6".

MANDOS Y FRENOS

CONTROL DE DIRECCIÓN	Dos palancas con pedales.
MÉTODO DE ACCIONAMIENTO	Hidrostático.
FUERZA DE TRACCIÓN MÁXIMA DE LA BARRA DE TIRO	122,6 kN 12.500 kg 27.570 lb.
CAPACIDAD DE INCLINACIÓN	70%, 35°.
VELOCIDAD MÁXIMA DE TRASLADO:	
ALTA	5,5 km/h 3,4 mph.
BAJA	2,9 km/h 1,8 mph.
FRENO DE SERVICIO	Bloqueo hidráulico.
FRENO DE ESTACIONAMIENTO	Freno de disco mecánico.

SISTEMA DE GIRO

MÉTODO DE ACCIONAMIENTO	Hidrostático.
REDUCCIÓN DE GIRO	Engranaje planetario.
LUBRICACIÓN DEL CÍRCULO DE GIRO	En baño de grasa.
FRENO DE SERVICIO	Bloqueo hidráulico.
FRENO DE RETENCIÓN/BLOQUEO DE GIRO	Freno de disco mecánico.
VELOCIDAD DE GIRO	11,0 r. p. m.

TREN DE RODADO

BASTIDOR CENTRAL	En X.
BASTIDOR DE ORUGAS	Sección encajonada.
SELLADO DE LA ORUGA	Oruga sellada.
TENSOR DE LA ORUGA	Hidráulico.
CANTIDAD DE ZAPATAS (A CADA LADO)	43.
CANTIDAD DE RODILLOS SUPERIORES (A CADA LADO)	1.
CANTIDAD DE RODILLOS INFERIORES (A CADA LADO)	7.

CAPACIDAD DEL REFRIGERANTE Y LUBRICANTE (RECARGA)

TANQUE DE COMBUSTIBLE	247 L 65,3 U.S. gal.
REFRIGERANTE	13,9 L 3,7 U.S. gal.
MOTOR	11,5 L 3,0 U.S. gal.
MANDO FINAL (A CADA LADO)	2,1 L 0,6 U.S. gal.
ACCIONAMIENTO DE GIRO	2,5 L 0,7 U.S. gal.
TANQUE HIDRÁULICO	90 L 23,8 U.S. gal.

PESO OPERATIVO (APROXIMADO)

Peso operativo que incluye el aguilón de una pieza de 4.600 mm 15'1", el brazo de 2.500 mm 8'2", el balde retroexcavador cargado SAE de 0,5 m³ 0,65 yd³, la capacidad nominal de lubricantes, refrigerante, tanque de combustible lleno, operador y equipamiento estándar.

	PC130-8	
Zapatas	Peso operativo	Presión sobre el suelo
500 mm 20"	12.380 kg 27.300 lb	38,6 kPa 0,39 kgf/cm² 5,60 psi
600 mm 24"	12.560 kg 27.700 lb	32,6 kPa 0,33 kgf/cm² 4,73 psi
700 mm 28"	12.740 kg 28.100 lb	28,4 kPa 0,29 kgf/cm² 4,12 psi

DIMENSIONES

	Longitud del brazo	2.500 mm 8'2"	3.000 mm 9'10"
A	Longitud total	**7.590 mm** 24'11"	**7.485 mm** 24'7"
B	Longitud sobre el suelo (Transporte)	**4.410 mm** 14'6"	**4.280 mm** 14'1"
C	Altura total (Hasta la parte superior del aguilón)	**2.875 mm** 9'5"	**3.185 mm** 10'5"

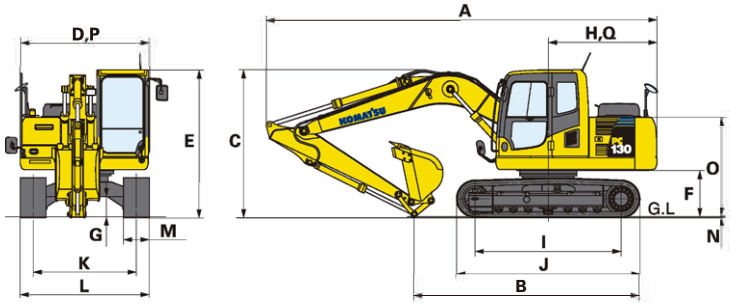

D	Ancho total	**2.500 mm** 8'2"
E	Altura total (Hasta la parte superior de la cabina)	**2.855 mm** 9'4"
F	Distancia al suelo, contrapeso	**895 mm** 2'11"
G	Distancia al suelo (Mínima)	**400 mm** 1'4"
H	Radio de giro trasero	**2.190 mm** 7'2"
I	Longitud de la superficie de la oruga en contacto con el suelo	**2.880 mm** 9'5"
J	Longitud total de la oruga	**3.610 mm** 11'10"
K	Trocha	**1.990 mm** 6'6"
L	Ancho de la oruga	**2.490 mm** 8'2"
M	Ancho de la zapata	**500 mm** 20"
N	Altura de la garra	**20 mm** 0,8"
O	Altura hasta la cabina	**1.925 mm** 6'4"
P	Ancho de la cabina	**2.500 mm** 8'2"
Q	Distancia desde el centro de giro al extremo trasero	**2.110 mm** 6'11"

RANGO DE OPERACIÓN

	Brazo	2.500 mm 8'2"	3.000 mm 9'10"
A	Altura máxima de excavación	**8.650 mm** 28'5"	**8.930 mm** 29'4"
B	Altura máxima de descarga	**6.210 mm** 20'4"	**6.210 mm** 20'4"
C	Profundidad máxima de excavación	**5.520 mm** 18'1"	**5.520 mm** 18'1"
D	Profundidad máxima de excavación vertical	**4.980 mm** 16'4"	**5.365 mm** 17'7"
E	Profundidad máxima de excavación a un nivel de 8'	**5.320 mm** 17'5"	**5.775 mm** 18'11"
F	Alcance máximo de excavación	**8.290 mm** 27'2"	**8.720 mm** 28'7"
G	Alcance máximo de excavación a nivel del suelo	**8.170 mm** 26'10"	**8.595 mm** 28'2"
H	Radio de giro mínimo	**2.450 mm** 8'0"	**2.620 mm** 8'7"
Según norma SAE	Fuerza de excavación del balde a máxima potencia	**80,9 kN** 8.250 kgf/ 18.190 lb	**80,9 kN** 8.250 kgf/ 18.190 lb
	Fuerza de empuje del brazo a máxima potencia	**64,5 kN** 6.580 kgf/ 14.510 lb	**56,8 kN** 5.800 kgf/ 12.790 lb
Según norma ISO	Fuerza de excavación del balde a máxima potencia	**93,4 kN** 9.520 kgf/ 21.000 lb	**93,4 kN** 9.520 kgf/ 21.000 lb
	Fuerza de empuje del brazo a máxima potencia	**67,5 kN** 6.880 kgf/ 15.170 lb	**59,3 kN** 6.050 kgf/ 13.340 lb

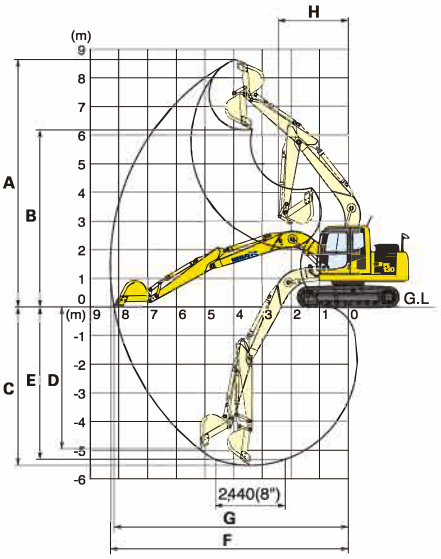

COMBINACIÓN DEL BALDE RETROEXCAVADOR, BRAZO Y AGUILÓN

Capacidad del balde (Colmado)		Ancho		Peso	Cantidad de dientes	Longitud del brazo	
SAE, PCSA	CECE	Sin cortadores laterales	Con cortadores laterales			2.500 mm 8'2"	3.000 mm 9'10"
0,18 m³ 0,24 yd³	**0,16 m³** 0,21 yd³	**450 mm** 17,7"	**570 mm** 22,4"	**256 kg** 565 lb	3	O	O
0,28 m³ 0,37 yd³	**0,26 m³** 0,34 yd³	**600 mm** 23,6"	**720 mm** 28,3"	**303 kg** 670 lb	3	O	O
0,36 m³ 0,50 yd³	**0,33 m³** 0,43 yd³	**700 mm** 27,6"	**820 mm** 32,3"	**330 kg** 730 lb	4	O	O
0,50 m³ 0,65 yd³	**0,45 m³** 0,59 yd³	**859 mm** 33,8"	**979 mm** 38,5"	**399 kg** 880 lb	4	O	X
0,60 m³ 0,78 yd³	**0,55 m³** 0,72 yd³	**1.000 mm** 39,4"	NA	**436 kg** 960 lb	5	☐	X

O-Para excavaciones en general ☐ Operaciones livianas X- No disponible

CAPACIDAD DE ELEVACIÓN EN EL MODO DE ELEVACIÓN

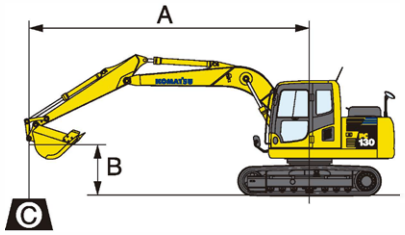

A: Alcance desde el centro de giro.
B: Altura del gancho del balde.
C: Capacidad de elevación.
Cf: Capacidad delantera.
Cs: Capacidad lateral.
⊗:Capacidad con alcance máximo.

Condiciones:
- Aguilón de una pieza de **4.600 mm** 15'1".
- Balde cargado SAE de **0,5 m³** 0,65 yd³.
- Zapata de garra triple de **500 mm** 20".

PC130-8 **Brazo: 2.500 mm 8'2"** **Balde: cargado SAE de 0,5 m³ 0,65 yd³** **Zapata: garra triple de 500 mm 20"**

A / B	⊗ MÁX		7,6 m 25'		6,1 m 20'		4,6 m 15'		3,0 m 10'		1,5 m 5'	
	Cf	Cs	Cf	Cs	Cf	Cs	Cf	Cs	Cf	Cs	Cf	Cs
7,6 m 25'												
6,1 m 20'	***1.950 kg** *4.300 lb	***1.950 kg** *4.300 lb										
4,6 m 15'	***1.800 kg** *4.000 lb	**1.650 kg** 3.600 lb			**2.850 kg** 6.200 lb	**1.950 kg** 4.300 lb	***3.100 kg** *6.900 lb	***3.100 kg** *6.900 lb				
3,0 m 10'	***1.800 kg** *4.000 lb	**1.400 kg** 3.100 lb			**2.750 kg** 6.100 lb	**1.900 kg** 4.200 lb	***3.900 kg** *8.600 lb	**3.100 kg** 6.900 lb	***5.000 kg** *11.100 lb	***5.000 kg** *11.100 lb		
1,5 m 5'	**1.950 kg** 4.300 lb	**1.300 kg** 2.800 lb			**2.700 kg** 5.900 lb	**1.800 kg** 4.000 lb	**4.300 kg** 9.500 lb	**2.900 kg** 6.400 lb	***7.700 kg** *17.000 lb	**5.500 kg** 12.100 lb		
0 m 0'	**1.950 kg** 4.400 lb	**1.300 kg** 2.900 lb			**2.600 kg** 5.700 lb	**1.700 kg** 3.800 lb	**4.100 kg** 9.100 lb	**2.700 kg** 6.000 lb	**8.350 kg** 18.400 lb	**5.100 kg** 11.200 lb		
-1,5 m -5'	**2.200 kg** 4.800 lb	**1.450 kg** 3.200 lb			**2.550 kg** 5.600 lb	**1.700 kg** 3.700 lb	**3.900 kg** 8.600 lb	**2.500 kg** 5.600 lb	**8.200 kg** 18.100 lb	**5.000 kg** 11.000 lb	***4.750 kg** *10.400 lb	***4.750 kg** *10.400 lb
-3,0 m -10'	**2.800 kg** 6.200 lb	**1.850 kg** 4.100 lb					**4.050 kg** 8.900 lb	**2.650 kg** 5.800 lb	***7.850 kg** *17.400 lb	**5.050 kg** 11.100 lb	***8.000 kg** *17.700 lb	***8.000 kg** *17.700 lb

PC130-8 **Brazo: 3.000 mm 9'10"** **Balde: cargado SAE de 0,5 m³ 0,65 yd³** **Zapata: garra triple de 500 mm 20"**

A / B	⊗ MÁX		7,6 m 25'		6,1 m 20'		4,6 m 15'		3,0 m 10'		1,5 m 5'	
	Cf	Cs	Cf	Cs	Cf	Cs	Cf	Cs	Cf	Cs	Cf	Cs
7,6 m 25'	***1.850 kg** *4.100 lb	***1.850 kg** *4.100 lb					***2.050 kg** *4.500 lb	***2.050 kg** *4.500 lb				
6,1 m 20'	***1.500 kg** *3.400 lb	***1.500 kg** *3.400 lb			***1.850 kg** *4.100 lb	***1.850 kg** *4.100 lb						
4,6 m 15'	***1.400 kg** *3.100 lb	**1.400 kg** 3.100 lb			***2.700 kg** *6.000 lb	**1.950 kg** 4.300 lb						
3,0 m 10'	***1.400 kg** *3.100 lb	**1.200 kg** 2.600 lb	***1.550 kg** *3.400 lb	**1.200 kg** 2.600 lb	**2.750 kg** 6.100 lb	**1.900 kg** 4.200 lb	***3.400 kg** *7.400 lb	**3.150 kg** 6.900 lb				
1,5 m 5'	***1.500 kg** *3.300 lb	**1.100 kg** 2.400 lb	**1.800 kg** 3.900 lb	**1.150 kg** 2.600 lb	**2.650 kg** 5.900 lb	**1.800 kg** 3.900 lb	**4.350 kg** 9.600 lb	**2.900 kg** *6.400 lb	***6.650 kg** *14.700 lb	**5.500 kg** 12.100 lb		
0 m 0'	**1.700 kg** 3.800 lb	**1.100 kg** 2.400 lb	**1.750 kg** 3.800 lb	**1.100 kg** 2.500 lb	**2.550 kg** 5.600 lb	**1.700 kg** 3.700 lb	**4.100 kg** 9.000 lb	**2.700 kg** 5.900 lb	**8.350 kg** 18.400 lb	**5.050 kg** 11.200 lb		
-1,5 m -5'	**1.900 kg** 4.100 lb	**1.200 kg** 2.700 lb			**2.500 kg** 5.500 lb	**1.600 kg** 3.600 lb	**3.850 kg** 8.500 lb	**2.450 kg** 5.400 lb	**8.100 kg** 17.800 lb	**4.850 kg** 10.700 lb	***4.150 kg** *9.100 lb	***4.150 kg** *9.100 lb
-3,0 m -10'	**2.300 kg** 5.100 lb	**1.500 kg** 3.300 lb			**2.500 kg** 5.500 lb	**1.600 kg** 3.600 lb	**3.900 kg** 8.600 lb	**2.550 kg** 5.600 lb	**8.100 kg** 17.900 lb	**4.850 kg** 10.700 lb	***6.750 kg** *14.900 lb	***6.750 kg** *14.900 lb
-4,6 m -15'	***3.350 kg** *7.400 lb	**2.350 kg** 5.100 lb					***3.950 kg** *8.700 lb	**2.650 kg** 5.800 lb	***6.250 kg** *13.800 lb	**5.050 kg** 11.100 lb		

*Los límites de carga dependen más de la capacidad hidráulica que del vuelco. Los valores de capacidades nominales se rigen por la norma SAE J1097. Las cargas nominales no deben superar el 87% de la capacidad hidráulica de elevación o el 75% de la carga de vuelco.

EQUIPAMIENTO ESTÁNDAR

»Aire acondicionado con desempañador.
»Alternador de 35 amperios, 24 V.
»Autodesacelerador.
»Sistema de calentamiento automático del motor.
»Baterías 64 Ah, 2 x 12 V.
»Válvula de sostenimiento del aguilón.
»Cabina ROPS (ISO 12117-2).
»Contrapeso.
»Depurador de aire tipo seco con doble elemento.
»Bocina eléctrica.
»Sistema de monitoreo EMMS.
»Motor Komatsu SAA4D95LE-5.
»Sistema de prevención de sobrecalentamiento del motor.
»Estructura de protección del ventilador.
»Espejo de vista inferior delantero.
»Tensores de oruga hidráulicos (Cada lado).
»Monitor a color multifunción.
»Sistema de potencia máxima.
»Sistema de control hidráulico PPC.
»Red antipolvo para el radiador y el enfriador de aceite.
»Reflector trasero.
»Espejos de vista trasera (Derecho, izquierdo, trasero y lateral).
»Cinturón de seguridad retráctil.
»Placas antideslizantes.
»Motor de arranque, 4,5 kW/24 V x 1.
»Ventilador de succión.
»Rodillo inferior: 7 por lado.
»Zapata: garra triple de 500 mm (20").
»Alarma de traslado.
»2 luces de trabajo (Aguilón y derecha).
»Sistema de selección del modo de trabajo.

EQUIPAMIENTO OPCIONAL

»Sistema de filtro adicional para combustible de mala calidad.
»Alternador de 60 amperios, 24 V.
»Brazos:
- Conjunto de brazo de 2.500 mm (8'2").
- Conjunto de brazo de 3.000 mm (9'10").

»Baterías de gran capacidad.
»Protección superior atornillable (Protección del operador nivel 2).
»Aguilón de 4.600 m (15'1").
»Accesorios de la cabina:
- Visera para la lluvia.
- Visera de parasol.

»Protección delantera de la cabina:
- Protección de altura completa.
- Protección de media altura.

»Intervalos de lubricación extendidos para los bujes del equipo de trabajo (500 horas).
»Sistema de monitoreo de vista trasera.
»Asiento con suspensión.
»Válvula de servicio.
»Zapatas de garra triple:
- 600 mm (24").
- 700 mm (28").

»Protección inferior del bastidor de oruga.
»Protecciones de los rodillos inferiores (Sección central).
»Luces de trabajo:
- 2 en la cabina.
- 1 en el contrapeso.

Equipamiento opcional puede no estar disponible en su país, consulte a su Distribuidor Komatsu para más detalles.

KOMTRAX

SISTEMA DE MONITOREO SATELITAL

KOMTRAX es un revolucionario sistema de seguimiento diseñado para ahorrar tiempo y dinero. Ahora es posible realizar el seguimiento a sus equipos a cualquier hora y desde cualquier lugar. Utilice la valiosa información del equipo recibida a través de la página web de KOMTRAX para optimizar su planificación de mantenimiento y rendimiento del equipo.

CARACTERÍSTICAS

»UBICACIÓN
KOMTRAX utiliza una red de posicionamiento satelital para informar la ubicación de los equipos.

»GEOFENCE
En asociación con su Distribuidor Komatsu, los propietarios pueden crear barreras virtuales (Geo) para recibir alertas cuando los equipos entran o salen del rango designado para las operaciones.

»LECTURA DEL HORÓMETRO
Reporte diario de las horas de trabajo del equipo, lo que permite planificar mantenimientos y reemplazo de componentes.

»MAPAS DE OPERACIÓN KOMTRAX
En los mapas de operación podrá revisar las horas del día en que los equipos están en funcionamiento y si los trabajadores realizan sus funciones en los tiempos estipulados.

»NIVEL DE MEDICIÓN DE COMBUSTIBLE
Muestra la cantidad de combustible que queda al final de la jornada de trabajo.

»REGISTRO DIARIO DE LA TEMPERATURA DEL AGUA
El registro constante del aumento de la temperatura del agua del motor se muestra a través de un informe diario al final del día.

»PRECAUCIONES
Si un indicador se enciende en la cabina del equipo, significa que ocurre algún problema. Desde el sitio web de la aplicación podrá revisar el motivo y la hora en que se produjo el problema para luego generar un número de registro.

»CÓDIGOS DE ANOMALÍAS
Los códigos de anomalías se transmiten al Distribuidor Komatsu para la localización y solución de fallas antes de que los técnicos lleguen al lugar de trabajo. Adicionalmente se envía una notificación por correo electrónico con el código de lo ocurrido.

»AVISO DE REEMPLAZO DE MANTENIMIENTO
El sistema genera alertas para informar que el equipo requiere reemplazo de elementos como filtros y aceite.

»HORAS CLAVE DEL EQUIPO
Muestra información detallada sobre las horas clave del equipo como los trabajos de excavación, traslado, descarga y elevación. Esto ayuda a monitorear y comparar el rendimiento del equipo, además de las horas de trabajo y los tiempos de inactividad.

»FRECUENCIA DE CARGA
Muestra información sobre el factor de carga del equipo para saber si está en un trabajo liviano, medio o pesado.

»BLOQUEO DEL MOTOR ANTIRROBO
KOMTRAX cuenta con un sistema de bloqueo y desbloqueo del motor de los equipos, lo que permitirá que solo funcionen en días, horas y áreas asignadas.



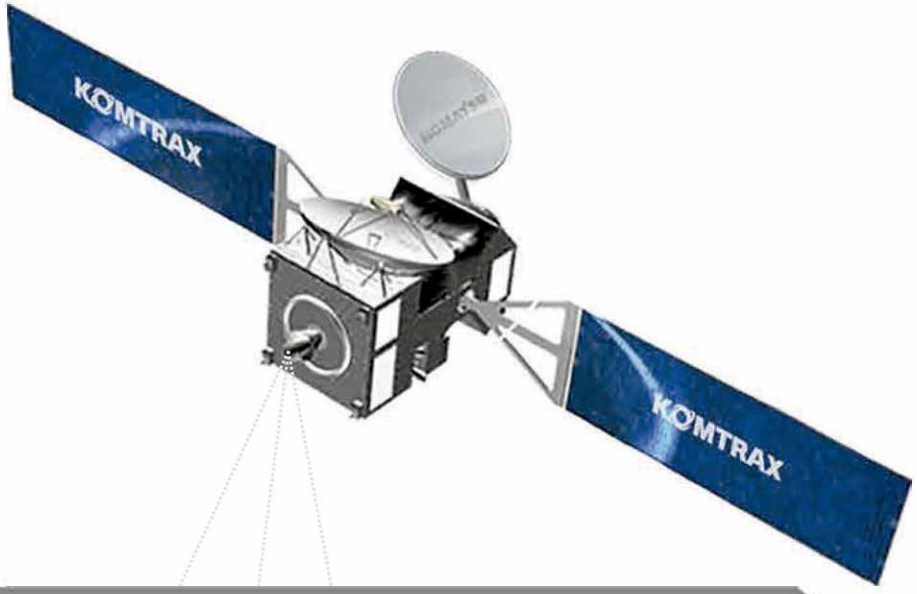

KOMTRAX

CARACTERÍSTICAS

»CONSUMO DE COMBUSTIBLE

En los equipos Komatsu nuevos, puede obtener el estado real de los galones de combustible consumidos, además de un promedio del combustible gastado por hora durante el período de funcionamiento.

»INFORMES DE DATOS MENSUALES Y ANUALES

KOMTRAX genera resúmenes de todos los datos críticos del sistema para ayudar con el análisis de la utilización de la flota, programación de equipos, futuras compras de equipos, costos de trabajo, etc.

Consulte a su Distribuidor Komatsu sobre la información disponible para su modelo y disponibilidad del servicio en su país.



Los diseños, especificaciones y datos de los productos en este documento son solo informativos y no son garantías de ningún tipo. El diseño de los productos y las especificaciones pueden ser cambiadas en cualquier momento sin previo aviso. Las únicas garantías aplicables a la venta de productos y servicios son las declaradas en la Política de Garantías, la cual será proporcionada a petición.

Komatsu, y logos relacionados, son marcas registradas de Komatsu Ltd. o de una de sus subsidiarias.

© 2017 Komatsu Ltd. o una de sus filiales. Todos los derechos reservados.

KOMATSU®

Para mayor información consulte a su Distribuidor o visite nuestro sitio web **www.komatsulatinoamerica.com**

KLAT-EQ051/001-2019