KOMATSU®

CARGADOR FRONTAL

NOM-174-SEMARNAT-2026
Familia: B313
Tipo: FR95799

WA250-6

POTENCIA

Bruta: 104 kW 140 hp @ 2.000 r. p. m.
Neta: 103 kW 138 hp @ 2.000 r. p. m.

CAPACIDAD DEL BALDE

1,8 - 2,7 m^3 2,4 - 3,5 yd^3.



ORIGEN JAPÓN / KLTD

Las fotos de los equipos son referenciales, pueden incluir equipamiento opcional.

VISTA GENERAL

POTENCIA NETA MOTOR 138 hp



*La foto puede incluir equipamiento opcional.

»Alta productividad y bajo consumo de combustible

»Motor SAA6D107E-1 de alto rendimiento.
»Bajo consumo de combustible.
»(HST) Controlada electrónicamente con sistema de control de cambios de marcha variable.
»Sistema de control de tracción variable.
»Modo-S.

Consulte las páginas 4 y 5.

»Excelente entorno para el operador

»Interruptor de control de tracción HST.
»Palanca de la dirección controlada electrónicamente.
»Columna de dirección inclinable.
»Cabina diseñada para proporcionar un bajo nivel de ruido.
»Cabina grande sin pilares con ROPS/FOPS integrados.
»Puerta trasera abatible para un fácil acceso y salida.

Consulte las páginas 8 y 9.

»Mayor confiabilidad

»Componentes confiables diseñados y fabricados por Komatsu.
»Bastidor principal robusto.
»Frenos de servicio y estacionamiento de discos húmedos totalmente hidráulicos que no requieren mantenimiento.
»Las mangueras hidráulicas utilizan sellos de cara plana con O-ring.
»Se utiliza el proceso de electrodeposición catiónica para aplicar la pintura base.
»Se utiliza el proceso de pulverizado para aplicar la pintura en la estructura principal.
»Conectores DT sellados para conexiones eléctricas.

Consulte la página 6.

»Fácil mantenimiento

»"EMMS" (sistema de monitoreo de gestión del equipo).
»Puertas laterales abatibles para un fácil acceso.
»Ventilador reversible automático (opcional).

Consulte la página 7.

»Armonía con el medio ambiente

»Certificado bajo las normas sobre emisiones UN R96 (EPA Tier 3, EU Stage 3A equivalente).
»Bajo nivel de ruido externo.
»Bajo nivel de consumo de combustible.

POTENCIA
Bruta: 104 kW 140 hp @ 2.000 r. p. m.
Neta: 103 kW 138 hp @ 2.000 r. p. m.

CAPACIDAD DEL BALDE
1,8-2,7 m^3 2,4-3,5 yd^3

ALTA PRODUCTIVIDAD Y BAJO CONSUMO DE COMBUSTIBLE



»Motor SAA6D107E-1 de alto rendimiento

»El sistema de inyección electrónica de combustible de riel común para trabajo pesado proporciona una combustión óptima del combustible.

»Este sistema también ofrece una rápida respuesta de aceleración para que coincida con la potencia de la barra de tiro y rápida respuesta hidráulica del equipo.

Potencia neta: 103 kW 138 hp.

»Motor de baja emisión de contaminantes

»Este motor está certificado bajo regulaciones sobre emisiones UN R96 (EPA Tier 3, EU Stage 3A equivalente), sin sacrificar la potencia o la productividad del equipo.

»Bajo consumo de combustible

»El motor de gran torque y transmisión hidrostática (HST), con máxima eficiencia en el rango de velocidad baja, proporciona un bajo consumo de combustible.

»Indicador ECO

»El indicador eco ayudará al operador a promover el ahorro de energía.



»HST de control electrónico con sistema de 1 bomba y 2 motores

- El sistema de 1 bomba y 2 motores permite una alta eficiencia y una alta fuerza de tracción. La potencia del motor es transmitida hidráulicamente a la caja de transferencia, luego mecánicamente a los diferenciales y hacia las cuatro ruedas motrices.
- El HST entrega una respuesta de traslado rápida y un empuje agresivo hacia la pila. El sistema de desplazamiento variable se ajusta automáticamente a las exigencias de la fuerza de tracción, para entregar más potencia y eficiencia.
- El cambio automático completo elimina las operaciones de reducción y cambio de marcha, lo que permite al operador concentrarse en excavar y cargar.
- Cuando se necesita un alto torque de tracción para excavar, subir o iniciar movimientos, la bomba alimenta ambos motores. Esta combinación hace que el cargador sea muy agresivo y rápido.
- Al desacelerar, el sistema HST actúa como un freno dinámico en el sistema de propulsión mecánico. El freno dinámico puede mantener al cargador fijo en la mayoría de las pendientes de trabajo. Esto puede ser una ventaja en trabajo de carga en pilas y rampas.
- A medida que el equipo se mueve y gana velocidad, disminuye la demanda de torque y el motor de baja velocidad se retira efectivamente del sistema de mando por medio de un embrague. En este punto, el flujo va hacia el motor de alta velocidad y el motor de baja velocidad no causa un arrastre en el sistema.
- El pedal de acercamiento le da al operador un excelente control simultáneo de las velocidades de traslado e hidráulicas del equipo. Al presionar el pedal modulador, el caudal de la bomba de mando hacia los motores disminuye, lo que reduce la velocidad y permite al operador usar el acelerador para aumentar el caudal a la parte hidráulica del equipo. Si se presiona aún más el pedal modulador, se activarán los frenos de servicio.

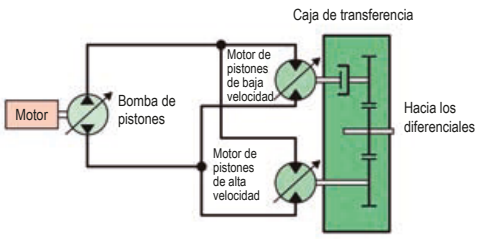

»(HST) Controlada electrónicamente con sistema de control de cambios de marcha variable

»El operador puede elegir entre primera, segunda, tercera y cuarta como marcha máxima por medio del interruptor de selección de rango de velocidad. Para ciclos en v, el operador puede colocar el interruptor de control de velocidad en 1ª o 2ª marcha, lo que entrega una excavación agresiva y una respuesta hidráulica rápida. Para cargas y acarreos seleccione 3ª o 4ª, las que también entregan una excavación agresiva, pero con una mayor velocidad de traslado.

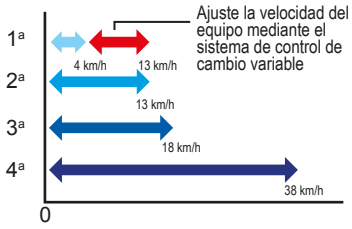

»El interruptor de cambio variable de marcha permite al operador ajustar la velocidad del equipo en aplicaciones como carga en v confinada. Cuando está en 1ª, el operador puede cambiar la velocidad de traslado con el interruptor de cambio variable de marcha para ajustar la velocidad y la hidráulica del equipo a la distancia de traslado.



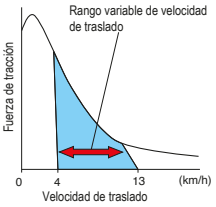

»Sistema de control de tracción variable

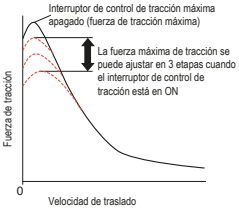

»La fuerza de tracción del equipo, al trasladarse a baja velocidad, se puede reducir con el interruptor de control de tracción. En combinación con la función de los diferenciales de proporción de torque, este sistema proporciona los siguientes efectos:



- Facilita la operación en suelo blando donde los neumáticos del equipo tienden a resbalarse.
- Elimina la penetración excesiva del balde y reduce el resbalamiento de los neumáticos durante la carga de acopio para mejorar la eficiencia de trabajo.
- Reduce el derrape para extender la vida útil de los neumáticos. Es más, la fuerza de tracción máxima se puede ajustar en tres etapas (una etapa en equipos convencionales) cuando el interruptor de control de tracción está encendido. Esto permite al operador seleccionar la fuerza de tracción óptima según las condiciones de cada terreno.

»Modo S

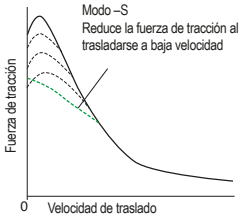

»Al colocar el interruptor en modo S, el equipo puede obtener la fuerza de tracción para operaciones en superficies de caminos resbaladizos, como la remoción de nieve sobre superficies nevadas, lo que resulta en un menor resbalamiento de los neumáticos y facilita la operación.

»Se suprime el resbalamiento inesperado de los neumáticos en caminos con superficies resbalosas por medio de la velocidad del motor y el motor HST al trasladarse a baja velocidad (el modo S solo es efectivo durante el traslado en avance).

»Interruptor de tracción máxima

»El interruptor de tracción máxima está ubicado en la palanca de control del equipo de trabajo. Cuando presiona este interruptor y el interruptor de control de tracción está en posición ON o está seleccionado el modo S, puede cancelar la configuración del control de tracción temporalmente e incrementar la fuerza de tracción al 100% de su valor. Luego, si presiona el interruptor de tracción máxima nuevamente u opera la palanca de avance y retroceso, la fuerza de tracción volverá a su valor establecido automáticamente. Este interruptor es útil para operaciones como trabajos de apilado, donde es necesaria una gran fuerza de tracción temporalmente.

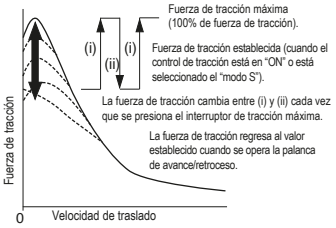

»Control HST Sensible en base a pedal acelerador



»Control HST de ajuste fino de acuerdo al ángulo del pedal acelerador reduce los golpes y permite un traslado más suave y una operación con mayor ahorro de energía.

»Máxima holgura para descarga y alcance

»Los largos brazos de elevación proporcionan altas holguras de vaciado y el máximo alcance para descargar.

Distancia de descarga: 2.780 mm 9´1".
Alcance de descarga: 1.055 mm 3´6".
(balde con labio de corte apernado 2,3 m³ 3,0 yd³).

MAYOR CONFIABILIDAD

»Componentes Komatsu

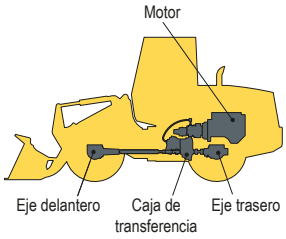

»Komatsu fabrica el motor, la caja de transferencia y los componentes hidráulicos en este cargador sobre ruedas.

»Los cargadores Komatsu se fabrican dentro de un sistema de producción integrado bajo un estricto control de calidad.

»El sistema de frenos húmedos de discos múltiples y frenos totalmente hidráulicos representa menores costos de mantenimiento y mayor confiabilidad. El sistema de frenos de discos múltiples húmedos está completamente sellado. Los contaminantes se mantienen alejados, lo que reduce el desgaste y el mantenimiento.

»Los frenos no requieren ajustes por desgaste, lo que implica aún menos mantenimientos. El freno de estacionamiento tampoco requiere ajuste, los discos múltiples húmedos otorgan una gran confiabilidad y una mayor vida útil.

»La confiabilidad está incorporada en el sistema de frenado mediante el uso de dos circuitos hidráulicos independientes que proporcionan un respaldo hidráulico si uno de los circuitos falla.

»Los frenos totalmente hidráulicos no poseen un sistema de aire que se deba purgar, y no existe condensación de agua en el sistema que pueda provocar contaminación, corrosión y congelamiento.





»Sistema de prevención de exceso de velocidad

»Cuando el equipo baja por una pendiente de seis grados o menos, la velocidad de traslado máxima se restringe automáticamente a 38 km/h 23 mph aproximadamente, para proteger los componentes del tren de potencia y los frenos de posibles daños, por medio del control del caudal de la bomba y el motor HST. Cuando el equipo desciende una pendiente pronunciada y la velocidad de traslado alcanza 36 km/h 22 mph, se enciende la luz de advertencia para informar al operador que debe reducir la velocidad de traslado.

»Nota: cuando el equipo desciende una pendiente pronunciada, es necesario usar el freno de servicio para limitar la velocidad de traslado.

»Bastidores y mecanismo articulado de alta rigidez

»Los bastidores frontal y posterior y el mecanismo articulado poseen más rigidez de torsión para entregar una mayor resistencia a la fatiga. El bastidor y el mecanismo articulado del cargador están diseñados para soportar cargas de trabajo reales, las pruebas simuladas en computador demuestran su resistencia.

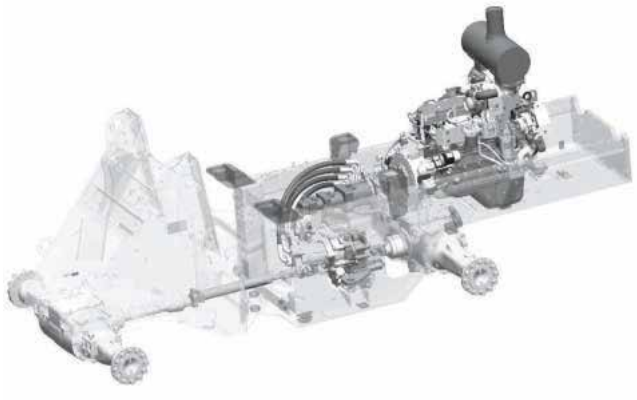

»Sellos de cara plana con O-ring

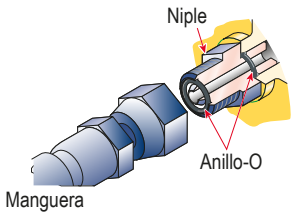

»Sellos de anillo-O en caras de contacto planas son utilizados para asegurar el sellado en todas las conexiones de las mangueras hidráulicas.

»Pintura base con electrodeposición catódica/Pintura final de recubrimiento con polvo

»La pintura base es aplicada con electrodeposición catódica y la pintura final es aplicada con recubrimiento de polvo en las piezas de metal exteriores. Algunas piezas exteriores son hechas de plástico para proporcionar una larga vida y alta resistencia de impacto.

»Conectores DT sellados



»Los arneses principales y los conectores del controlador están equipados con conectores DT sellados que proporcionan una alta confiabilidad, resistencia al agua y al polvo.

FÁCIL MANTENIMIENTO



La foto puede incluir equipamiento opcional.

»EMMS (sistema de monitoreo de gestión del equipo)

»El monitor está instalado delante del operador para facilitar la visualización, lo que permite controlar fácilmente los instrumentos y las luces de advertencia.



»El volante de dos radios especialmente diseñado permite al operador ver fácilmente el panel de instrumentos.

»Control de mantenimiento y funciones para localización y solución de fallas

- **Función de visualización del código de acción:** Si ocurre una anomalía, el monitor mostrará detalles de la acción en el visualizador de caracteres en la parte inferior central del monitor.

- **Función de monitoreo:** El controlador monitorea la presión de aceite de motor, la temperatura del refrigerante, la obstrucción del aire, etc.
- Si el controlador encuentra alguna anomalía, se mostrará el error en la pantalla LCD.

- **Función de notificación de período de reemplazo:** Cuando se alcanzan los intervalos de reemplazo, el monitor informa el período de reemplazo del aceite y los filtros en la pantalla LCD.

- **Función de memoria de información de fallas:** El monitor almacena las anomalías para la efectiva localización y solución de fallas.

»Cubiertas laterales del motor abatibles con apertura completa



»El operador puede abrir y cerrar cada cubierta lateral abatible del motor fácilmente con la ayuda de un resorte a gas para realizar inspecciones diarias de servicio desde el suelo.

»Fácil limpieza del radiador

»Si el equipo opera en condiciones adversas, el operador puede invertir el ventilador de enfriamiento hidráulico desde el interior de la cabina por medio de un interruptor en el panel de control.

»Ventilador reversible automático (opcional)

»El ventilador del motor se acciona hidráulicamente. Se puede operar automáticamente en reversa. Cuando el interruptor está en la posición automática, el ventilador gira en sentido inverso durante 2 minutos cada 2 horas de forma intermitente (ajuste predeterminado).



B: Modo de retroceso manual.

A: Modo de rotación normal.

C: Modo de reversa automática.

KOMATSU®

ENTORNO DEL OPERADOR

FÁCIL OPERACIÓN



»Palanca de avance y retroceso controlada electrónicamente



»El operador puede cambiar de dirección con un toque de sus dedos sin sacar la mano del volante, gracias a la electrónica de estado sólido.



»Palanca única para control del cargador fácil de operar

»La nueva monopalanca que usa PPC (control proporcional de presión) permite operar fácilmente el equipo de trabajo para reducir la fatiga del operador y aumentar la capacidad de control. El reposamuñecas ajustable entrega al operador diversas posiciones de trabajo cómodas.

»Panel de control al lado derecho

»El operador puede seleccionar el rango de velocidad, la velocidad máxima de traslado en 1ª y la fuerza de tracción.



1: Interruptor de selección de rango de velocidad.
2: Interruptor de cambio variable.
3: Interruptor de control de tracción.
4: Interruptor de tracción máxima.
5: Interruptor de reversa del ventilador.

»Columna de dirección inclinable

»El operador puede inclinar la columna de dirección para proporcionar una posición de trabajo cómoda.



OPERACIÓN CONFORTABLE

»Diseño de bajo nivel de ruido

»Nivel de ruido para el operador: 70 dB(A).
»Nivel de ruido dinámico (exterior): 104 dB(A).
»La cabina de gran tamaño está montada en soportes viscosos ROPS/FOPS exclusivos de Komatsu. El motor con baja emisión de ruido, el ventilador de accionamiento hidráulico y las bombas hidráulicas están montadas con almohadillas de goma. Además, el sellado de la cabina se mejora para proporcionar un ambiente de operación cómodo, presurizado, silencioso y bajo en vibraciones.





»Cabina grande y sin columnas

»El parabrisas amplio, plano y sin columnas ofrece una excelente visibilidad delantera. El brazo del limpiaparabrisas cubre una gran área para proporcionar una mayor visibilidad incluso en días de lluvia. Una amplia cabina proporciona gran espacio para el operador. Se incorporó la instalación frontal del aire acondicionado para aumentar la capacidad de reclinación del asiento y el ajuste hacia atrás.

»Puertas completamente abatibles con apertura hacia atrás



»La entrada y salida de la nueva cabina Komatsu empieza con escalones tipo escalera inclinada y pasamanos de diámetro ancho para mayor comodidad. Las grandes puertas de la cabina se abren hacia atrás para ofrecer una entrada y salida completamente fácil, además de no entorpecer la visibilidad durante operaciones con las puertas totalmente abiertas y aseguradas.



*La foto puede incluir equipamiento opcional.

ESPECIFICACIONES

MOTOR

MODELO	SAA6D107E-1 Komatsu.
TIPO	Enfriado por agua de 4 ciclos.
ASPIRACIÓN	Turboalimentado y posenfriado.
NÚMERO DE CILINDROS	6.
DIÁMETRO POR CARRERA	**107 mm. x 124 mm** 4,21" x 4,88".
DESPLAZAMIENTO DEL PISTÓN	**6,69 L** 408 in³.
GOBERNADOR	Electrónico, todas las velocidades.
POTENCIA	
SAE J1995	Bruta **104 kW** 140 hp.
ISO 9249/SAE J1349*	Neta **103 kW** 138 hp.
R. P. M. NOMINALES	2.000 r. p. m.
MÉTODO DE ACCIONAMIENTO DEL VENTILADOR PARA ENFRIAMIENTO DEL RADIADOR	Hidráulico.
SISTEMA DE COMBUSTIBLE	Inyección directa.
SISTEMA DE LUBRICACIÓN:	
MÉTODO	Bomba de engranajes, lubricación forzada.
FILTRO	Tipo flujo completo.
FILTRO DE AIRE	Tipo seco con elementos dobles, extractor de polvo e indicador de polvo.

*La potencia neta a la velocidad máxima del ventilador de enfriamiento del radiador es de 100 kW 134 hp. Certificación de emisiones de acuerdo con UN R96 (EPA Tier 3, EU Stage 3A equivalente).

TRANSMISIÓN

TIPO	Hidrostática, 1 bomba, 2 motores con selección de rango de velocidad.
VELOCIDAD DE DESPLAZAMIENTO:	**km/h** mph.

MEDIDO CON NEUMÁTICOS DE 17.5-25.

	1ª	2ª	3ª	4ª
Avance y retroceso	**3,6 - 11,7**	**11,7**	**16,2**	**34,2**
	2,2 - 7,3	7,3	10,1	21,2

MEDIDO CON NEUMÁTICOS DE 20.5-25.

	1ª	2ª	3ª	4ª
Avance y retroceso	**4,0 - 13,0**	**13,0**	**18,0**	**38,0**
	2,5 - 8,1	8,1	11,2	23,6

EJES Y MANDOS FINALES

SISTEMA DE MANDO	Tracción en las cuatro ruedas.
DELANTERO	Fijo, semiflotante.
TRASERO	Soporte basculante semiflotante, con 24º de oscilación total.
ENGRANAJE DE REDUCCIÓN	Engranajes cónicos helicoidales.
ENGRANAJE DIFERENCIAL	Proporción de torque.
ENGRANAJE DE REDUCCIÓN FINAL	Engranaje planetario, reducción única.

FRENOS

FRENOS DE SERVICIO	Frenos accionados hidráulicamente, de discos húmedos en las cuatro ruedas.
FRENO DE ESTACIONAMIENTO	Freno de discos húmedos múltiples en la salida del eje de transferencia.
FRENO DE EMERGENCIA	El freno de estacionamiento es de uso general.

SISTEMA DE DIRECCIÓN

TIPO	Dirección asistida completamente hidráulica.
ÁNGULO DE DIRECCIÓN	38º en cada dirección (40º detención final).
RADIO MÍNIMO DE GIRO AL CENTRO DE LOS NEUMÁTICOS EXTERIORES	**5.175 mm** 17'0".

SISTEMA HIDRÁULICO

SISTEMA DE DIRECCIÓN:	
BOMBA HIDRÁULICA	Bomba de engranajes
CAPACIDAD	**110 L/min** 29,1 U.S. gal/min en r. p. m. nominales.
AJUSTE DE LA VÁLVULA DE ALIVIO	**18,6 MPa** 190 kgf/cm² 2.700 psi.
CILINDROS HIDRÁULICOS:	
TIPO	Doble acción, tipo pistón.
NÚMERO DE CILINDROS	2
DIÁMETRO POR CARRERA	**70 mm x 453 mm** 2,8" x 17,8".
CONTROL DEL CARGADOR:	
BOMBA HIDRÁULICA	Bomba de engranajes.
CAPACIDAD	**78 L/min** 20,6 U.S. gal/min.
AJUSTE DE LA VÁLVULA DE ALIVIO	**20,6 MPa** 210 kgf/cm² 3.000 psi.
CILINDROS HIDRÁULICOS:	
TIPO	Doble acción, tipo pistón.
NÚMERO DE CILINDROS - DIÁMETRO POR CARRERA	
CILINDRO DE AGUILÓN	2- **130 mm x 717 mm** 5,1" x 28,2".
CILINDRO DEL BALDE	1- **150 mm x 491 mm** 5,9" x 19,3".
VÁLVULA DE CONTROL	De 2 vías.
POSICIONES DEL CONTROL:	
AGUILÓN	Elevación, sostenimiento, descenso y flotación.
BALDE	Con inclinación hacia atrás, sostenimiento y descarga.
TIEMPO DE CICLO HIDRÁULICO (CARGA NOMINAL EN EL BALDE)	
ELEVACIÓN	6,3 segundos.
DESCARGA	1,7 segundos.
DESCENSO (VACÍO)	3,6 segundos.

CAPACIDADES DE RECARGA

SISTEMA DE ENFRIAMIENTO	**22 L** 5,8 U.S. gal.
TANQUE DE COMBUSTIBLE	**186 L** 49,1 U.S. gal.
MOTOR	**23 L** 6,1 U.S. gal.
SISTEMA HIDRÁULICO	**67 L** 17,7 U.S. gal.
EJE (CADA UNO, DELANTERO Y TRASERO)	**18 L** 4,8 U.S. gal.
CONVERTIDOR DE TORQUE Y TRANSMISIÓN	**5 L** 1,3 U.S. gal.

GUÍA PARA SELECCIÓN DEL BALDE

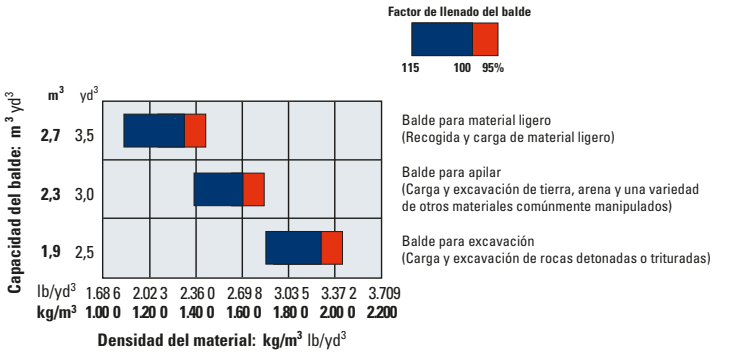

DIMENSIONES

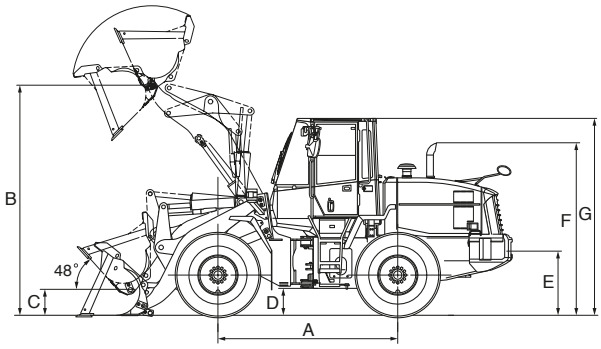

		Neumáticos 17.5 - 25		Neumáticos 20.5 - 25	
	Banda de rodadura	**1.930 mm**	6'4"	**1.930 mm**	6'4"
	Ancho sobre neumáticos	**2.375 mm**	7'10"	**2.470 mm**	8'1"
A	Distancia entre ejes	**2.900 mm**	9'6"	**2.900 mm**	9'6"
B	Altura del pasador de la bisagra, altura máx.	**3.725 mm**	12'3"	**3.795 mm**	12'5"
C	Altura del pasador de la bisagra, posición de acarreo	**375 mm**	1'3"	**450 mm**	1'6"
D	Distancia al suelo	**395 mm**	1'4"	**465 mm**	1'6"
E	Altura de enganche	**880 mm**	2'11"	**950 mm**	3'1"
F	Altura total, parte superior de la columna	**2.855 mm**	9'4"	**2.925 mm**	9'7"
G	Altura total, cabina ROPS	**3.130 mm**	10'3"	**3.200 mm**	10'6"

Medido con neumáticos 17.5-25-16PR (L2), cabina ROPS/FOPS

	Balde para apilar		Balde para excavar		Balde para material ligero
	Labios de corte apernados	**Dientes**	**Labios de corte apernados**	**Dientes**	**Labios de corte apernados**
Capacidad del balde: colmado	**2,3 m³** 3,0 yd³	**2,1 m³** 2,7 yd³	**1,9 m³** 2,5 yd³	**1,8 m³** 2,4 yd³	**2,7 m³** 3,5 yd³
raso	**2,0 m³** 2,6 yd³	**1,8 m³** 2,4 yd³	**1,6 m³** 2,1 yd³	**1,5 m³** 2,0 yd³	**2,3 m³** 3,0 yd³
Ancho del balde	**2.685 mm** 8'10"	**2.705 mm** 8'10"	**2.685 mm** 8'10"	**2.705 mm** 8'10"	**2.685 mm** 8'10"
Peso del balde	**960 kg** 2.116 lb	**865 kg** 1.907 lb	**905 kg** 1.995 lb	**810 kg** 1.786 lb	**1.050 kg** 2.315 lb
Distancia de descarga, altura máxima y ángulo de descarga de 45°	**2.78 0 mm** 9'1"	**2.665 mm** 8'9"	**2.855 mm** 9'4"	**2.740 mm** 9'0"	**2.685 mm** 8'10"
Alcance a altura máx. y ángulo de descarga de 45°	**1.055 mm** 3'6"	**1. 155 mm** 3'9"	**980 mm** 3'3"	**1.080 mm** 3'7"	**1. 150 mm** 3'9"
Alcance a una distancia de 2.130 mm (7') máx. y ángulo de descarga de 45°*	**1.535 mm** 5'0"	**1. 560 mm** 5'1"	**1. 495 mm** 4'11"	**1. 530 mm** 5'0"	**1. 580 mm** 5'2"
Alcance con brazo horizontal y balde nivelado*	**2.305 mm** 7'7"	**2.450 mm** 8'0"	**2.200 mm** 7'3"	**2.345 mm** 7'8"	**2.430 mm** 8'0"
Altura operativa (totalmente elevado)	**4.995 mm** 16'5"	**4.995 mm** 16'5"	**4.875 mm** 16'0"	**4.875 mm** 16'0"	**5.130 mm** 16'10"
Longitud total	**7.055 mm** 23'2"	**7.200 mm** 23'7"	**6.950 mm** 22'10"	**7.095 mm** 23'3"	**7.185 mm** 23'7"
Radio de giro del cargador (balde al acarrear, esquina externa del balde)	**12.060 mm** 39'7"	**12. 140 mm** 39'10"	**12.030 mm** 39'6"	**12. 085 mm** 39'8"	**12. 220 mm** 40'1"
Profundidad de excavación: 0°	**145 mm** 5,7"	**160 mm** 6,3"	**145 mm** 5,7"	**160 mm** 6,3"	**145 mm** 5,7"
10°	**335 mm** 1'1"	**375 mm** 1'3"	**315 mm** 1'0"	**355 mm** 1'2"	**355 mm** 1'2"
Carga estática de vuelco: recta	**11.110 kg** 24.495 lb	**11.205 kg** 24.705 lb	**11.230 kg** 24.760 lb	**11.325 kg** 24.970 lb	**10.960 kg** 24.160 lb
Giro completo de 38°	**9.780 kg** 21.560 lb	**9.860 kg** 21.740 lb	**9.885 kg** 21.790 lb	**9.965 kg** 21.790 lb	**9.645 kg** 21.265 lb
Potencia de arranque	**121 kN** 12.340 kgf 27.210 lb	**106 kN** 10.830 kgf 23.875 lb	**136 kN** 13.850 kgf 30.535 lb	**117 kN** 12.010 kgf 26.475 lb	**108 kN** 11.000 kgf 24.250 lb
Peso operativo	**10.965 kg** 24.170 lb	**10.870 kg** 23.965 lb	**10.910 kg** 24.050 lb	**10.815 kg** 23.845 lb	**11.055 kg** 24.370 lb

*En el extremo del labio de corte apernado.

Todos los valores de dimensiones, pesos y rendimiento se basan en las normas SAE J732c y J742b.

Los valores de carga estática de vuelco y peso operativo mostrados incluyen el lubricante, el refrigerante, el tanque de combustible lleno, la cabina ROPS y el operador. La estabilidad del equipo y el peso operativo se ven afectados por el contrapeso, el tamaño de los neumáticos y otros aditamentos.

Aplique los siguientes cambios de peso al peso operativo y carga estática de vuelco.

KOMATSU®

VARIACIONES DE PESO

	Cambio en el peso operativo		Cambio en la carga de vuelco				Ancho sobre neumáticos		Distancia al suelo		Cambio de dimensiones verticales		Cambio en alcance	
			Recta		Giro completo									
17.5-25-16PR (L3)	**55 kg**	121 lb	**45 kg**	99 lb	**35 kg**	77 lb	**2.375 mm**	7'10"	**395 mm**	1'4"	**0 mm**	0"	**0 mm**	0"
20.5-25-12PR (L2)	**280 kg**	617 lb	**215 kg**	474 lb	**190 kg**	419 lb	**2.470 mm**	8'1"	**465 mm**	1'6"	**70 mm**	2,8"	**–70 mm**	–2,8"
20.5-25-12PR (L3)	**430 kg**	948 lb	**325 kg**	717 lb	**280 kg**	617 lb	**2.470 mm**	8'1"	**465 mm**	1'6"	**70 mm**	2,8"	**–70 mm**	–2,8"
Instalación de visera ROPS (en vez de la cabina)	**–150 kg**	–331 lb	**–150 kg**	–331 lb	**–130 kg**	–287 lb								
Contrapeso adicional	**300 kg**	661 lb	**580 kg**	1.279 lb	**510 kg**	1.124 lb								

EQUIPAMIENTO ESTÁNDAR

»Válvula de 2 vías para los controles del aguilón y del balde.
»Aire acondicionado.
»Alternador de 60 A.
»Transmisión con cambio de marcha automático y sistema de selección de modo.
»Alarma de retroceso.
»Luces de retroceso
»Baterías de 110 Ah/2 x 12 V.
»Posicionador del balde.
»Contrapeso.
»Luz de señalización de viraje.
»Motor diésel Komatsu SAA6D107E-1.
»Sistema eléctrico de apagado del motor.
»Alfombra de piso.
»Prefiltro de combustible con separador de agua integrado.
»Ventilador de accionamiento hidráulico con rotación en reversa.
»Cilindros de elevación y cilindro del balde.
»Mecanismo cargador articulado con aguilón de elevación estándar.
»Panel del monitor principal con EMMS (sistema de monitoreo de gestión del equipo).
»Monopalanca PPC de control manual.
»Máscara del radiador tipo rejilla.
»Desempañador trasero (eléctrico).
»Espejo retrovisor.
»Lavador y limpiaparabrisas de la ventanilla trasera.
»Cabina con sistema ROPS y FOPS.
»Asiento reclinable del tipo de suspensión.
»Cinturón de seguridad.
»Frenos de servicio tipo discos húmedos.
»Motor de arranque de 4,5 kW/24 V.
»Volante inclinable.
»Visera parasol.
»Neumáticos (17.5-25-16PR, L2 sin cámara) y aros.
»Transmisión, 4 adelante y 4 marcha atrás.

EQUIPAMIENTO OPCIONAL

»Válvula de 3 carretes.
»Contrapeso adicional.
»Radio AM/FM.
»Radiocasetera estéreo AM/FM.
»Desenganche del aguilón.
»Dientes del balde (de tipo apernado).
»Dientes del balde (de tipo punta).
»Labio de corte (de tipo apernado).
»Asiento con suspensión Deluxe.
»ECSS (sistema de suspensión de control electrónico).
»Dirección de emergencia (SAE).
»Predepurador del motor con extensión.
»Extintor de incendios.
»Guardabarros delantero.
»Aguilón de gran elevación.
»Diferencial de deslizamiento limitado (delantero y trasero).
»Guardabarros posterior completo.
»Kit de herramientas.
»Kit de protección contra vandalismo.

Equipamiento opcional puede no estar disponible en su país, consulte a su Distribuidor Komatsu para más detalles.

KOMTRAX

SISTEMA DE MONITOREO SATELITAL

KOMTRAX es un revolucionario sistema de seguimiento diseñado para ahorrar tiempo y dinero. Ahora es posible realizar el seguimiento a sus equipos a cualquier hora y desde cualquier lugar. Utilice la valiosa información del equipo recibida a través de la página web de KOMTRAX para optimizar su planificación de mantenimiento y rendimiento del equipo.

CARACTERÍSTICAS

» UBICACIÓN
KOMTRAX utiliza una red de posicionamiento satelital para informar la ubicación de los equipos.

» GEOFENCE
En asociación con su Distribuidor de Komatsu, los propietarios pueden crear barreras virtuales (Geo) para recibir alertas cuando los equipos entran o salen del rango designado para las operaciones.

» LECTURA DEL HORÓMETRO
Reporte diario de las horas de trabajo del equipo, lo que permite planificar mantenimientos y reemplazo de componentes.

» MAPAS DE OPERACIÓN KOMTRAX
En los mapas de operación podrá revisar las horas del día en que los equipos están en funcionamiento y si los trabajadores están realizando sus funciones en los tiempos estipulados.

» NIVEL DE MEDICIÓN DE COMBUSTIBLE
Muestra la cantidad de combustible que queda al final de la jornada de trabajo.

» REGISTRO DIARIO DE LA TEMPERATURA DEL AGUA
El registro constante del aumento de la temperatura del agua del motor se muestra a través de un informe diario al final del día.

» PRECAUCIONES
Si un indicador se enciende en la cabina del equipo, significa que ocurre algún problema. Desde el sitio web de la aplicación podrá revisar el motivo y la hora en que se produjo el problema para luego generar un número de registro.

» CÓDIGOS DE ANOMALÍAS
Los códigos de anomalías se transmiten al Distribuidor de Komatsu para la localización y solución de fallas antes de que los técnicos lleguen al lugar de trabajo. Adicionalmente se envía una notificación por correo electrónico con el código de lo ocurrido.

» AVISO DE REEMPLAZO DE MANTENIMIENTO
El sistema genera alertas para informar que el equipo requiere reemplazo de elementos como filtros y aceite.

» HORAS CLAVE DEL EQUIPO
Muestra información detallada sobre las horas clave del equipo como los trabajos de excavación, traslado, descarga y elevación. Esto ayuda a monitorear y comparar el rendimiento del equipo, además de las horas de trabajo y los tiempos de inactividad.

» FRECUENCIA DE CARGA
Muestra información sobre el factor de carga del equipo para saber si está en un trabajo liviano, medio o pesado.



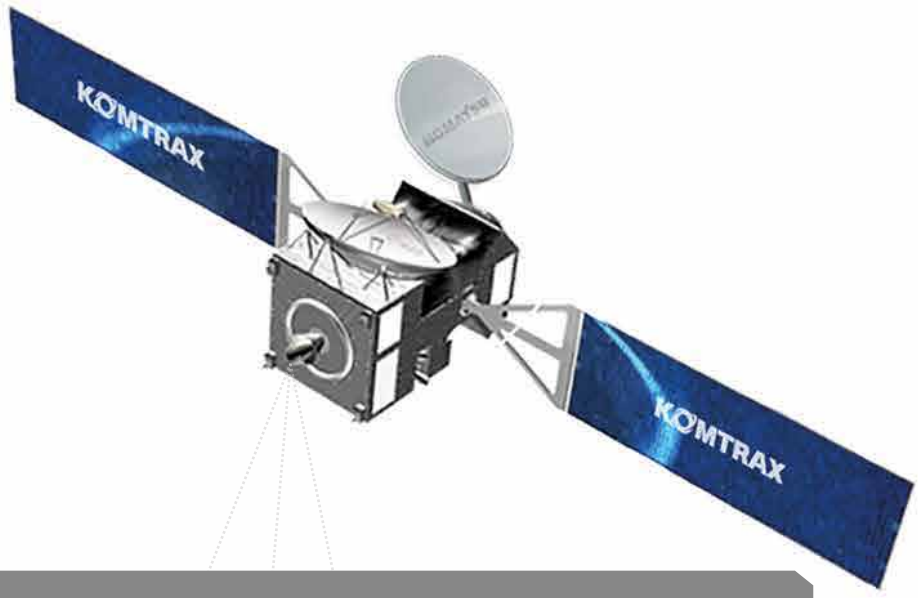

KOMTRAX

CARACTERÍSTICAS

» BLOQUEO DEL MOTOR ANTIRROBO

KOMTRAX cuenta con un sistema de bloqueo y desbloqueo del motor de los equipos, lo que permitirá que solo funcionen en días, horas y áreas asignadas.

» CONSUMO DE COMBUSTIBLE

En los equipos Komatsu nuevos, puede obtener el estado real de los galones de combustible consumidos, además de un promedio del combustible gastado por hora durante el período de funcionamiento.

» INFORMES DE DATOS MENSUALES Y ANUALES

KOMTRAX genera resúmenes de todos los datos críticos del sistema para ayudar con el análisis de la utilización de la flota, programación de equipos, futuras compras de equipos, costos de trabajo, etc.

Consulte a su Distribuidor de Komatsu sobre la información disponible para su modelo y disponibilidad del servicio en su país.



Los diseños, especificaciones y datos de los productos en este documento son solo informativos y no son garantías de ningún tipo. El diseño de los productos y las especificaciones pueden ser cambiadas en cualquier momento sin previo aviso. Las únicas garantías aplicables a la venta de productos y servicios son las declaradas en la Política de Garantías, la cual será proporcionada a petición.

Komatsu, y logos relacionados, son marcas registradas de Komatsu Ltd. o de una de sus subsidiarias.

© 2017 Komatsu Ltd. o una de sus filiales. Todos los derechos reservados.

KOMATSU®

Para mayor información consulte a su Distribuidor o visite nuestro sitio web **www.komatsulatinoamerica.com**

KLAT-EQ046/001-2019