KOMATSU®

MOTONIVELADORA

NOM-174-SEMARNAT-2026
Familia: L413
Tipo: FR95819

GD705-5

POTENCIA
Bruta: 194 kW **260 hp** @ 1.950 r. p. m.
Neta: 186 kW **250 hp** @ 1.950 r. p. m.

PESO OPERATIVO
19.300 kg (22.150 kg con desgarrador)

LONGITUD DE LA HOJA
4,32 m³

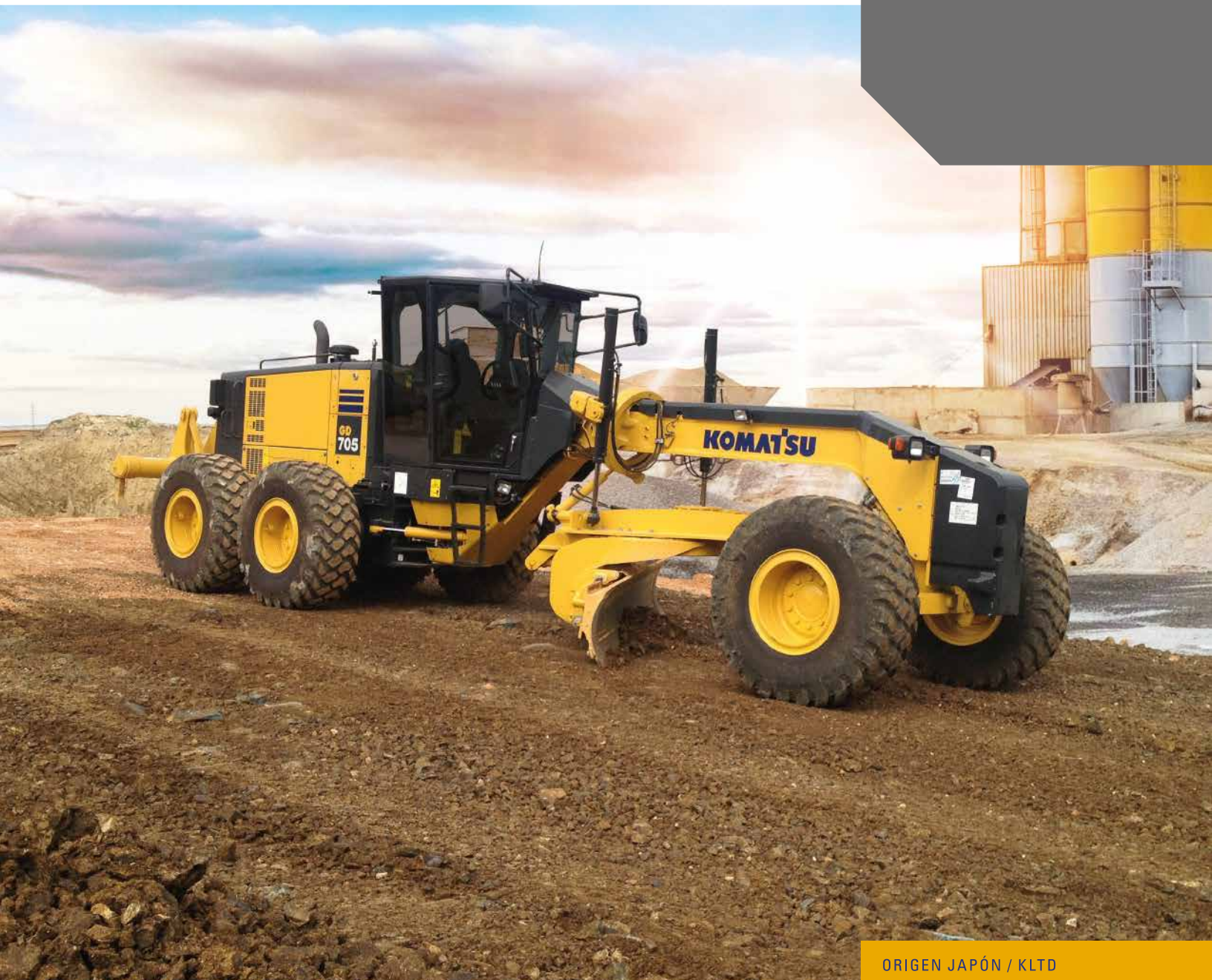

ORIGEN JAPÓN / KLTD

La foto puede incluir equipamiento opcional

VISTA GENERAL

POTENCIA NETA DEL MOTOR 250 hp



*La foto puede incluir equipamiento opcional.

- Largo de la hoja: 14'.
- Contrapeso delantero.
- Ripper + escarificador trasero.
- Neumáticos tamaño 20.5.

»Productividad
»Mayor distancia entre ejes y radio de giro reducido.
»Tren de potencia Komatsu probado en faena.
»Distribución ideal del peso.

Consulte las páginas 4 y 5.

»Control
»Sistema de transmisión de potencia excepcional.

Consulte la página 8.

»Comodidad
»Excelente visibilidad.
»Cabina con interior espacioso.

Consulte las páginas 4 y 5.

»Facilidad de mantenimiento
»Sistema de monitoreo del equipo.
»Diseño de fácil mantenimiento.

Consulte las páginas 4 y 5.

»Ecología y economía
»Sistema de selección de modo de potencia del motor.
»Ruido dinámico alrededor del equipo.

Consulte las páginas 4 y 5.

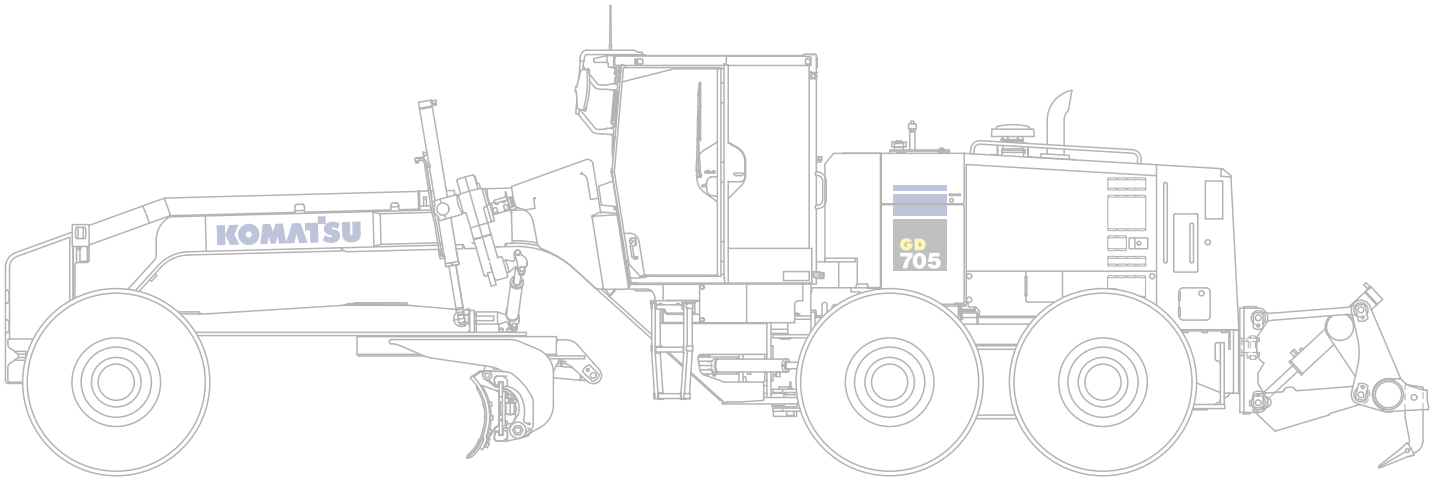

MOTONIVELADORAS SERIE-5



»El elemento perfecto para el trabajo

»La mayoría de las aplicaciones de las motoniveladoras requieren precisión y versatilidad. Para lograrlo, estos equipos deben ser fáciles de operar en cualquier situación.

Para alcanzar está facilidad de operación, se mejoró el diseño general y de cada elemento de las motoniveladoras Komatsu Serie -5.

Nuestra filosofía de diseño contribuye a que nuestras motoniveladoras se adapten a cada lugar de trabajo, desde la construcción de caminos a la remoción de nieve, y aumente la productividad de cada operador, desde principiantes a expertos.

»Motoniveladora eficiente y de gran tamaño

»La GD705-5 está diseñada para realizar una operación eficiente. Mediante la nueva bomba de pistones hidráulica de desplazamiento variable para reducir la pérdida de presión, las mejoras en la transmisión y los ejes para aumentar el ahorro de combustible, además del sofisticado control electrónico del motor, es posible lograr una eficiencia energética óptima.



Capacidad máxima de movimiento de tierra	**5,0 %** de aumento (Modo P)
Consumo máximo de combustible	**5,0 %** de reducción (Modo P) **15,0 %** de reducción (Modo E)

*Comparado con la GD705A-4.
El consumo de combustible varía según las condiciones de trabajo.

PRODUCTIVIDAD



»Mayor distancia entre ejes y radio de giro reducido

»La mayor distancia entre ejes permite lograr un rendimiento de nivelación superior con una hoja de mayor longitud y un fácil ajuste de la posición. Esta distancia también contribuye a expandir el alcance de la hoja junto con un ángulo de articulación mayor. Adicionalmente, el radio de giro mínimo se mantiene reducido y con un ángulo de dirección amplio, para entregar una maniobrabilidad insuperable.

»Sistema hidráulico y de enfriamiento optimizado

•Válvula de control

»La válvula de control multifuncional de Komatsu con sistema hidráulico detector de carga con centro cerrado (CLSS) permite lograr una velocidad constante del cilindro, una capacidad de operación multifuncional excelente y un control preciso.

1) Bajo esfuerzo operativo

»Los controles de los implementos están diseñados para reducir la fatiga del operador y se accionan con movimientos cortos y menos esfuerzo en ambas direcciones. Las palancas de control tienen una separación adecuada y junto a sus movimientos cortos permiten al operador utilizar varios controles con una mano.

2) Caudal balanceado

»Cuando el operador utiliza varios controles al mismo tiempo, el caudal es proporcional para asegurar que varios implementos puedan funcionar al mismo tiempo.

3) Velocidad constante de los implementos

»La velocidad de los implementos se mantiene constante independientemente de la velocidad del motor, gracias al gran caudal de salida de la bomba y a la función de control proporcional de caudal.

•Potencia según demanda

»Normalmente, la bomba de desplazamiento variable queda inactiva cuando la salida es baja. Cuando detecta un requisito de carga, provee rápidamente el caudal y la presión necesarios para ajustarse a la demanda. El resultado es menos calor en el sistema hidráulico, una respuesta rápida y un menor consumo de combustible.

•Ventilador de enfriamiento hidráulico

»El nuevo diseño del ventilador de enfriamiento evita la excesiva capacidad de enfriamiento mediante el control del nivel de flujo de aire según la carga de trabajo.

CONTROL



»Sistema de transmisión de potencia excepcional

»La motoniveladora GD705-5 incluye el bloqueo del convertidor de torque de la transmisión para facilitar su operación. Este sistema único entrega lo mejor de los mundos; transmisión directa para eficiencia en el consumo de combustible y convertidor de torque para aumentar la maniobrabilidad y facilidad de operación. Con este sistema de transmisión de potencia excepcional, la GD705-5 alcanza una productividad superior en cualquier aplicación, desde nivelaciones finas a potentes.

»Características del convertidor de torque

•Controlabilidad superior

»Impide que el motor se cale y restringe la necesidad de accionar el pedal de modulación.
»Arranque suave y buena controlabilidad en nivelaciones finas.
»Fácil traslado y cambio de marcha automático.
»Reduce el derrape excesivo de los neumáticos.

•Multiplicación de torque

»El torque se duplica para realizar trabajos de nivelaciones potentes, excavaciones de zanjas y operaciones de desgarramiento.
»Velocidad estable del motor, reduce los cambios de marcha durante operaciones de mantenimiento de caminos y remoción de nieve.

•Función de bloque del convertidor de torque

»Evita la pérdida de eficiencia.



»Selección del modo de transmisión

»Cuenta con dos modos de transmisión que mejoran la productividad. Solo con un botón es posible seleccionar el modo de transmisión adecuado según las condiciones del trabajo y las preferencias de los operadores.

•Modo automático

Transmisión con convertidor de torque en todas las posiciones de marcha. Este modo aprovecha al máximo los beneficios del convertidor de torque. El bloqueo funciona en las posiciones F5 a F8 y R3 a R4. Si se cambia a la posición F8, es posible cambiar de marcha automáticamente entre F4 y F8 como respuesta a la velocidad del equipo.

•Modo manual

Funciona de la misma forma que el sistema "Power Shift" convencional mediante el enganche del embrague de bloqueo en todas las marchas. Este modo maximiza la eficiencia del cambio de marcha directo. Durante los traslados en retroceso, funciona de la misma manera que el modo automático y permite accionar la palanca selectora de marcha con menor frecuencia.

	Posición de la palanca selectora de marcha								Posición de la palanca selectora de marcha			
	F1	F2	F3	F4	F5	F6	F7	F8	R1	R2	R3	R4
Modo automático	○	○	○	○	Cambio de marcha automático			○	○	Cambio de marcha automático		○
Modo manual	●	●	●	●	●	●	●	●	●	●	Cambio de marcha automático	●

● : Enganche del embrague de bloqueo

»Prevención de calado

»Evita que el motor se cale mientras se bloquea al desconectar el embrague de bloqueo de forma automática y cambiar al estado del convertidor de torque. El convertidor de torque entrega una gran cantidad de torque para continuar el trabajo de esta forma y no tener que volver a arrancar el motor y cambiar de marcha.

Las R. P. M. del motor disminuyen, cambiando automáticamente el convertidor de torque de modo directo a modo automático.

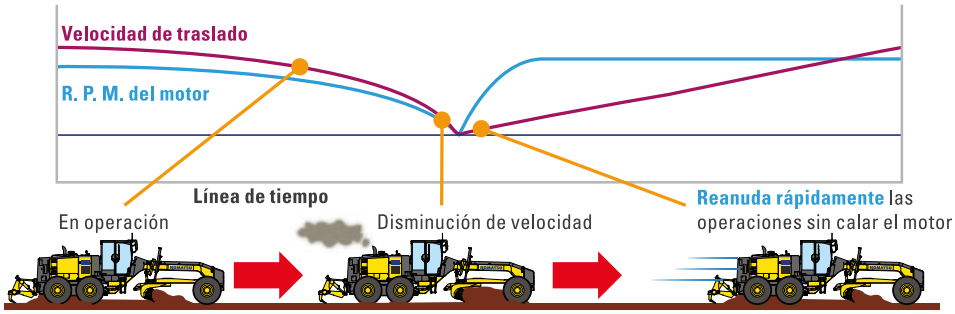

»Modo de marcha lenta

»La transmisión del convertidor de torque incluye el modo de marcha lenta, el cual entrega un nivel de velocidad bajo y constante sin acelerar, además de control de frenado. La velocidad optimizada de la máquina y la gran estabilidad del convertidor de torque potencian el control preciso durante los trabajos de nivelaciones finas.

»Protección del tren de potencia

»La protección electrónica para la sobre velocidad evita las disminuciones de marcha hasta reducir la velocidad de traslado a un rango de cambio de marcha seguro. El inhibidor de F/R restringe los cambios de marcha excesivos durante traslados a alta velocidad.

»Reducción de impacto al cambiar de marcha para una mayor comodidad al conducir

»El convertidor de torque permite absorber las fluctuaciones de torque del motor.

El convertidor absorberá el impacto al cambiar de marcha y contribuirá a aumentar la comodidad al operar incluso en cambios de marcha durante el bloqueo.

COMODIDAD



»Excelente visibilidad

»La excelente visibilidad de la cabina hexagonal con un pilar frontal en forma de Y, junto con el pilar lateral dispuesto en la parte trasera, aumenta la confianza y productividad del operador en todas las aplicaciones de nivelación. El mecanismo articulado bien posicionado de la hoja permite tener una vista despejada de la cuchilla y de los neumáticos delanteros. La cubierta cónica del motor entrega buena visibilidad hacia la parte trasera de la máquina, especialmente al desgarrador trasero.

»Cabina con ROPS



»La cabina de bajo perfil está diseñada para cumplir con la certificación ROPS/FOPS (ISO 3471/ISO 3449).



Vista de la parte trasera (Desgarrador) desde la cabina.

»Cabina con un interior espacioso

•Bajo nivel de ruido

»El nuevo ventilador accionado hidráulicamente y la disposición rediseñada del sistema de enfriamiento alcanzan niveles de ruido muy bajos.

Nivel de ruido dinámico en la cabina (ISO 6396) **78 dB (A)**

•Asiento con suspensión

»La suspensión junto con el asiento tapizado ajustable al peso del operador es parte del equipamiento estándar. El asiento con suspensión amortigua las vibraciones transmitidas desde el equipo y disminuye la fatiga del operador. El asiento incluye apoyabrazos que se pliegan hacia arriba y un cinturón de seguridad retráctil.



•Aire acondicionado

»Las rejillas de ventilación del aire acondicionado ubicadas en puntos estratégicos mantienen cómodo al operador en diversas condiciones exteriores.



•Control eléctrico de aceleración

»El interruptor de selección de modo de R. P. M. permite al operador ajustar perfectamente a las condiciones de trabajo mediante la selección de tres modos: automático, apagado y manual. La velocidad del motor controlada por el interruptor de aceleración se cancela temporalmente al operar el pedal del freno/acelerador en modo automático.



•Espacio de almacenamiento

»La cabina incluye un espacio de almacenamiento incorporado para elementos personales, como una lonchera, una taza y un gancho para chaquetas.



•Toma de corriente DC de 12 V incluida (Opcional)

»La cabina del operador posee tomas de corriente DC de 12 V.

•Consola de control ajustable

La consola de control se ajusta hacia atrás y adelante para facilitar la entrada y salida de la cabina. Además, es posible inclinar el volante según la preferencia del operador.

FACILIDAD DE MANTENIMIENTO

»Sistema de monitoreo del equipo

»El monitor del equipo muestra diversa información y permite realizar varios ajustes en el sistema.
Este monitor muestra información de mantenimiento, registros de operación, entre otros. Con el panel de interruptores es posible ver diferentes menús de usuario en la pantalla de cristal líquido (LCD) y realizar ajustes del equipo.

•Pantalla de caracteres

»Durante las operaciones normales, el horómetro/odómetro se muestra en esta área. Si ocurre alguna anomalía o sobrecarga en la máquina o si es necesario realizar una inspección o mantenimiento, aparecerán los códigos de acción en la pantalla para que el operador tome las medidas correspondientes.



1. Indicador de marcha.
2. Velocímetro.
3. Indicador ECO.
4. Indicador del modo de potencia.
5. Pantalla de caracteres:
   - Horómetro.
   - Odómetro.
   - Información de mantenimiento.
   - Código de error.
   - Información de consumo de combustible.

»Diseño de fácil mantenimiento

•Accesibilidad a áreas de mantenimiento

»Procedimiento de recarga más fácil y seguro desde el suelo.
»Puerta de servicio de gran tamaño y abatible para proporcionar un área de inspección amplia.
»Horómetro integrado en el monitor del equipo.
»Panel de fusibles ubicado visiblemente en la cabina.
»Puntos de inspección del aceite de tándem de fácil acceso.
»Filtros atornillables para realizar reemplazos rápidos.
»Drenajes de aceite ubicados cerca del suelo.

•Componentes del tren de potencia

»Debido a su diseño modular es posible desmontar el motor, la transmisión o los mandos finales de manera independiente para un mantenimiento rápido.

•Interruptor de desconexión

»Con este interruptor es posible desconectar las baterías al momento de reparar el equipo o revisar las baterías durante las inspecciones y mantenimientos.



Recarga desde el suelo



Caja de herramientas

ECOLOGÍA Y ECONOMÍA



»Tecnología Komatsu

»Komatsu desarrolla exclusivamente todos los componentes principales, incluido el sistema de control total, como los motores, el sistema electrónico y los componentes hidráulicos. Gracias a la tecnología Komatsu y a la retroalimentación continua de los clientes, Komatsu ha logrado grandes avances en cuanto a tecnología, lo que ha llevado a una nueva generación de productos de alto rendimiento y ecológicamente responsables.



»Motor de alto rendimiento

»El potente motor Komatsu SAA6D114E-3 turbocargado y posenfriado con aire entrega 186 kW 250 hp. Este motor suministra una gran potencia con un bajo consumo de combustible debido a su sistema de inyección de riel común (CRI, por sus siglas en inglés) y, por lo tanto, funciona a velocidades de trabajo mayores con una potencia superior. Además, su torque alto a baja velocidad, aceleración impresionante y bajo consumo de combustible aseguran máxima productividad. Este motor está certificado según UN R96 (EPA Tier 3, EU Stage 3A equivalente) sobre emisiones.

»Sistema de selección del modo de potencia del motor

»El sistema permite seleccionar el modo adecuado, entre E o P, según las condiciones de la operación. El modo se puede seleccionar fácilmente a través de un interruptor en la cabina del operador.

•Modo P

Es posible lograr una productividad mayor aprovechando al máximo la alta potencia. Este modo es adecuado para lugares de trabajo donde la motoniveladora encuentra gran resistencia.

•Modo E

Este modo se selecciona para lograr un mayor ahorro y para aplicaciones de trabajo más ligeras. Esta característica entrega la potencia adecuada y un mejor consumo de combustible.



unidad: kW (hp)

	Modo P	Modo E
F1	150 (201)	120 (161)
F2		
F3	165 (221)	150 (201)
F4		
F5		
F6	186 (250)	165 (221)
F7		
F8		
R1	150 (201)	120 (161)
R2		
R3	165 (221)	150 (201)
R4	186 (250)	165 (221)

»Ruido dinámico alrededor del equipo

»El ruido dinámico alrededor del equipo se redujo considerablemente a 7 dB (A) en comparación con la GD705A-4 convencional debido a diferentes contramedidas, como el ventilador de enfriamiento de accionamiento hidráulico, la bomba de desplazamiento variable, entre otros.

Ruido dinámico alrededor del equipo (ISO6395) **109 dB (A)**

»Cilindro de doble sello (Cilindro de movimiento lateral de la hoja)

»El cilindro de movimiento lateral de la hoja tiene un diseño de doble sello. Este cilindro está instalado cerca del suelo, por lo que es susceptible a sufrir daños por suciedad. Además de ser responsable con el medioambiente debido a que evita fugas de aceite desde el cilindro.



Ventilador de enfriamiento de accionamiento hidráulico

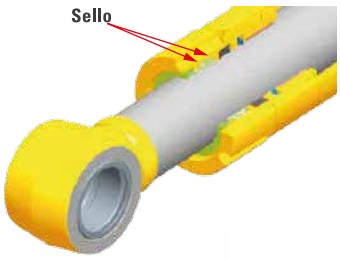



KOMATSU®

EQUIPOS DE TRABAJO



Equipo de trabajo original Komatsu

»Cuchillas disponibles

»Incluye labios laterales de corte como elementos estándar. La superficie plana de la cuchilla facilita el deslizamiento suave del material y la cuchilla de recubrimiento opcional protege el extremo lateral de la vertedera.

»Hoja delantera

»La hoja es un accesorio instalado en la parte delantera y se utiliza para esparcir materiales como acopios de gravilla o pasar la hoja por delante de la máquina, donde es difícil acceder con la cuchilla.

»Desgarrador y escarificador

»Excava material duro que no es posible retirar con la cuchilla. El escarificador se puede ajustar a 9 dientes y el desgarrador puede tener hasta 5 puntas.



SOPORTE TOTAL DE KOMATSU





»Soporte total de Komatsu

»Para mantener el equipo disponible y reducir los costos operacionales cuando sea necesario, el Distribuidor de Komatsu estará listo para entregar distintas soluciones antes y después de adquirir el equipo.

»Recomendaciones de flota

»Cuando considere comprar equipos nuevos o reemplazar sus equipos de Komatsu, el Distribuidor de Komatsu puede analizar el lugar de trabajo del Cliente y realizar las recomendaciones más adecuadas para la flota con información detallada para cumplir con todas sus necesidades de aplicación.



»Soporte al producto

»El Distribuidor de Komatsu entrega soporte proactivo y asegura la calidad del equipo que se entregará.

»Disponibilidad de piezas

»El Distribuidor de Komatsu está disponible para recibir consultas de emergencia de los clientes sobre piezas originales de Komatsu con calidad garantizada.

»Soporte técnico

»El propósito del servicio de soporte al producto de Komatsu (Soporte técnico) es ayudar al Cliente. El Distribuidor de Komatsu ofrece diferentes servicios efectivos que demuestran el nivel de dedicación que Komatsu tiene respecto al mantenimiento y soporte de sus equipos.

- Mantenimiento preventivo (PM clinic).
- Programa de análisis de desgaste del aceite.

»Servicio de reparación y mantenimiento

»El Distribuidor de Komatsu ofrece al Cliente servicios de reparación y mantenimiento de calidad, en los cuales utiliza y promueve los programas desarrollados por Komatsu.

»Componentes Reman (Remanufacturados) de Komatsu

»Los productos Reman de Komatsu son el resultado de la implementación de la política global de la empresa que establece y acuerda reducir los costos totales del ciclo de vida (LCC), operativos y de propiedad de los Clientes a través de productos remanufacturados propios de alta calidad, con precios competitivos y de rápida entrega (QDC).

Reman

ESPECIFICACIONES

MOTOR

MODELO	Komatsu SAA6D114E-3.
TIPO	Enfriado por agua, de 4 ciclos con inyección directa.
ASPIRACIÓN	Turbocargada y posenfriada con aire.
CANTIDAD DE CILINDROS	6.
DIÁMETRO	114 mm.
CARRERA	135 mm.
DESPLAZAMIENTO DEL PISTÓN	8.27 L.
POTENCIA BRUTA (MODO MANUAL):	
MODO P:	
MARCHAS 1-2	158 kW 212 hp/1.950 r. p. m.
MARCHAS 3-5	173 kW 232 hp/1.950 r. p. m.
MARCHAS 6-8	194 kW 260 hp/1.950 r. p. m.
MODO E:	
MARCHAS 1-2	128 kW 172 hp/1.950 r. p. m.
MARCHAS 3-5	158 kW 212 hp/1.950 r. p. m.
MARCHAS 6-8	173 kW 232 hp/1.950 r. p. m.
POTENCIA NETA (MODO MANUAL):	
MODO P:	
MARCHAS 1-2	150 kW 201 hp/1.950 r. p. m.
MARCHAS 3-5	165 kW 221 hp/1.950 r. p. m.
MARCHAS 6-8	186 kW 250 hp/1.950 r. p. m.
MODO E:	
MARCHAS 1-2	120 kW 161 hp/1.950 r. p. m.
MARCHAS 3-5	150 kW 201 hp/1.950 r. p. m.
MARCHAS 6-8	165 kW 221 hp/1.950 r. p. m.
TORQUE MÁXIMO	1.130 Nm 115 kgm/1.450 r. p. m.
AUMENTO DE TORQUE	19 %.
VELOCIDAD DEL VENTILADOR	Máx. 1.700 r. p. m.
DEPURADOR DE AIRE	2 etapas, del tipo seco.

Certificado bajo regulaciones sobre emisiones UN R96 (EPA Tier 3, EU Stage 3A equivalente).

TRANSMISIÓN Y CONVERTIDOR DE TORQUE

Transmisión totalmente servoasistida con bloqueo del convertidor de torque.

Velocidades (A velocidad nominal del motor)

Marcha	Avance	Retroceso
1era	4,0 km/h	4,5 km/h
2da	5,6 km/h	8,8 km/h
3era	7,7 km/h	17,4 km/h
4ta	10,9 km/h	34,1 km/h
5ta	15,3 km/h	–
6ta	21,6 km/h	–
7ma	30,0 km/h	–
8va	42,5 km/h	–

La velocidad máxima de traslado con el motor en ralentí alto es de 47,9 km/h.

MANDO TÁNDEM

SECCIÓN EN CAJA SOLDADA OSCILANTE	567 mm x 226 mm.
GROSOR DE LA PARED LATERAL:	
INTERNO	22 mm.
EXTERNO	19 mm.
ESPACIADO DEL EJE DE LAS RUEDAS	1.680 mm.
OSCILACIÓN DEL TÁNDEM	15° en avance, 15° en retroceso.

EJE DELANTERO

TIPO	Estructura de barra sólida con secciones de acero soldado.
DISTANCIA AL SUELO EN EL PIVOTE	670 mm.
ÁNGULO DE INCLINACIÓN DE LAS RUEDAS, A LA DERECHA O IZQUIERDA	15°.
OSCILACIÓN TOTAL	32°.

EJE TRASERO

Eje totalmente flotante con diferencial de bloqueo/desbloqueo, aleación de acero y tratamiento de calor.

DIRECCIÓN

La dirección hidráulica entrega dirección con el motor detenido según la norma ISO 5010.

RADIO DE GIRO MÍNIMO	7,6 m.
RANGO DE GIRO MÁXIMO, A LA DERECHA O A LA IZQUIERDA	50°.
ARTICULACIÓN	27°.

FRENOS

FRENO DE SERVICIO	Pedal de frenos húmedos sellados, accionados hidráulicamente en las cuatro ruedas en tándem.
FRENO DE ESTACIONAMIENTO	Cáliper accionado de forma manual, aplicado por resorte y liberado de forma hidráulica.

BASTIDOR

ESTRUCTURA DEL BASTIDOR FRONTAL:	
ALTO	339 mm.
ANCHO	300 mm.
PARTE LATERAL	14 mm.
PARTE SUPERIOR E INFERIOR	22/25 mm.

BARRA DE TIRO

Estructura a presión y soldada en forma de A, con sección en U para una mayor resistencia con una rótula de barra de tiro reemplazable.

BASTIDOR DE LA BARRA DE TIRO	235 mm x 25 mm.

TORNAMESA

Anillo torcido y forjado de una sola pieza. La tornamesa posee seis soportes guía con superficie de desgaste reemplazable. Los dientes de la tornamesa están endurecidos en los 180° delanteros.

DIÁMETRO (EXTERNO)	1.550 mm.
ROTACIÓN HIDRÁULICA DE CONTROL DE MOVIMIENTO EN REVERSA DE LA TORNAMESA	360°.

CUCHILLA

Servoasistida hidráulica, fabricada de acero alto en carbono. Incluye insertos metálicos de desgaste reemplazables, labio de corte y filos esquineros. El labio de corte y los filos esquineros están endurecidos.

DIMENSIONES	4.320 mm x 700 mm x 25 mm.
RADIO DE ARCO	414 mm.
LABIO DE CORTE	203 mm x 16 mm.
LABIOS LATERALES REEMPLAZABLES Y REVERSIBLES	280 mm x 620 mm x 13 mm.
TRACCIÓN DE LA HOJA:	
GVW BASE	11.040 kg.
GVW CON ESCARIFICADOR	11.125 kg.
GVW CON DESGARRADOR	12.880 kg.
PRESIÓN DE LA HOJA HACIA ABAJO:	
GVW BASE	9.120 kg.
GVW CON ESCARIFICADOR	10.565 kg.
GVW CON DESGARRADOR	10.030 kg

RANGO DE LA HOJA

DESPLAZAMIENTO LATERAL DE LA CUCHILLA:	
DERECHA	1.251 mm.
IZQUIERDA	1.250 mm.
ALCANCE MÁXIMO DEL REBORDE POR FUERA DE LOS NEUMÁTICOS TRASEROS (DASTIDOR RECTO):	
DERECHA	2.360 mm.
IZQUIERDA	2.290 mm.
ELEVACIÓN MÁXIMA SOBRE EL SUELO	450 mm.
PROFUNDIDAD MÁXIMA DE CORTE	710 mm.
ÁNGULO MÁXIMO DE LA HOJA, A LA DERECHA O A LA IZQUIERDA	90°.
ÁNGULO DE LA PUNTA DE LA HOJA	45° hacia delante, 7° hacia atrás.

SISTEMA HIDRÁULICO

Sistema hidráulico con detector de carga con centro cerrado y bomba de pistones de desplazamiento variable. Válvulas de control de accionamiento directo de bajo esfuerzo/carrera corta con ajuste de caudal máximo predefinido para cada función. Válvulas de retención anticaída de acción doble en la elevación de la hoja, la punta, el desplazamiento de la tornamesa, la articulación y las ruedas inclinables.

SALIDA (EN R. P. M. NOMINALES DEL MOTOR)	165 L/min.
PRESIÓN DE REPOSO	3,4 MPa 35 kg/cm².
PRESIÓN MÁXIMA DEL SISTEMA	24,5 Mpa 250 kg/cm².

INSTRUMENTOS

SISTEMA DE MONITOREO ELÉCTRICO CON DIAGNÓSTICO	
MEDIDORES:	
ESTÁNDAR	Articulación, temperatura del refrigerante de motor, nivel de combustible, velocímetro, indicador de marcha, tacómetro, temperatura del aceite del convertidor de torque.
INDICADORES/LUCES DE ADVERTENCIA:	
ESTÁNDAR	Carga de la batería, presión de aceite de frenos, temperatura de modulación, indicador de dirección, presión del aceite de motor, temperatura del aceite hidráulico, señal del calentador, bloqueo del brazo de elevación, freno de estacionamiento, bloqueo del diferencial, temperatura del aceite del convertidor de torque, indicador ECO, modo P, ajuste de rpm, luces altas, luces de trabajo.
OPCIONAL	Acumulador de la hoja.

CAPACIDADES (RECARGA)

TANQUE DE COMBUSTIBLE	408 L.
SISTEMA DE ENFRIAMIENTO	24,5 L.
CÁRTER	27 L.
TRANSMISIÓN	62 L.
MANDO FINAL	11,5 L.
CARCASA DEL TÁNDEM (CADA UNA)	79 L.
SISTEMA HIDRÁULICO	69 L.
CARCASA DE GIRO EN REVERSA DE LA TORNAMESA	10 L.

PESO OPERATIVO (APROXIMADO)

INCLUYE LUBRICANTES, REFRIGERANTE Y TANQUE LLENO DE COMBUSTIBLE:	
TOTAL	20.275 kg.
EN LAS RUEDAS TRASERAS	13.800 kg.
EN LAS RUEDAS DELANTERAS	5.500 kg.
CON ESCARIFICADOR MONTADO AL FRENTE:	
TOTAL	20.275 kg.
EN LAS RUEDAS TRASERAS	13.905 kg.
EN LAS RUEDAS DELANTERAS	6.370 kg.
CON DESGARRADOR MONTADO ATRÁS Y PLACA DE EMPUJE DELANTERA:	
TOTAL	22.150 kg.
EN LAS RUEDAS TRASERAS	16.100 kg.
EN LAS RUEDAS DELANTERAS	6.050 kg.

ESCARIFICADOR (OPCIONAL)

INTERMEDIO, EN V:	
ANCHO DE TRABAJO	1.350 mm.
PROFUNDIDAD MÁXIMA DEL ESCARIFICADOR	210 mm.
SOPORTES DE LAS PUNTAS DEL ESCARIFICADOR	11.
DISTANCIA ENTRE LOS SOPORTES DE LAS PUNTAS DEL ESCARIFICADOR	130 mm.

DESGARRADOR (OPCIONAL)

PROFUNDIDAD MÁXIMA DEL DESGARRADOR	380 mm.
SOPORTES DE LAS PUNTAS DEL DESGARRADOR	5.
DISTANCIA ENTRE LOS SOPORTES DE LAS PUNTAS DEL DESGARRADOR	540 mm.
FUERZA DE PENETRACIÓN	11.220 kg.
FUERZA DE EXTRACCIÓN	26.280 kg.
AUMENTO DE LONGITUD DEL EQUIPO CON EL AGUILÓN ELEVADO	870 mm.

DIMENSIONES

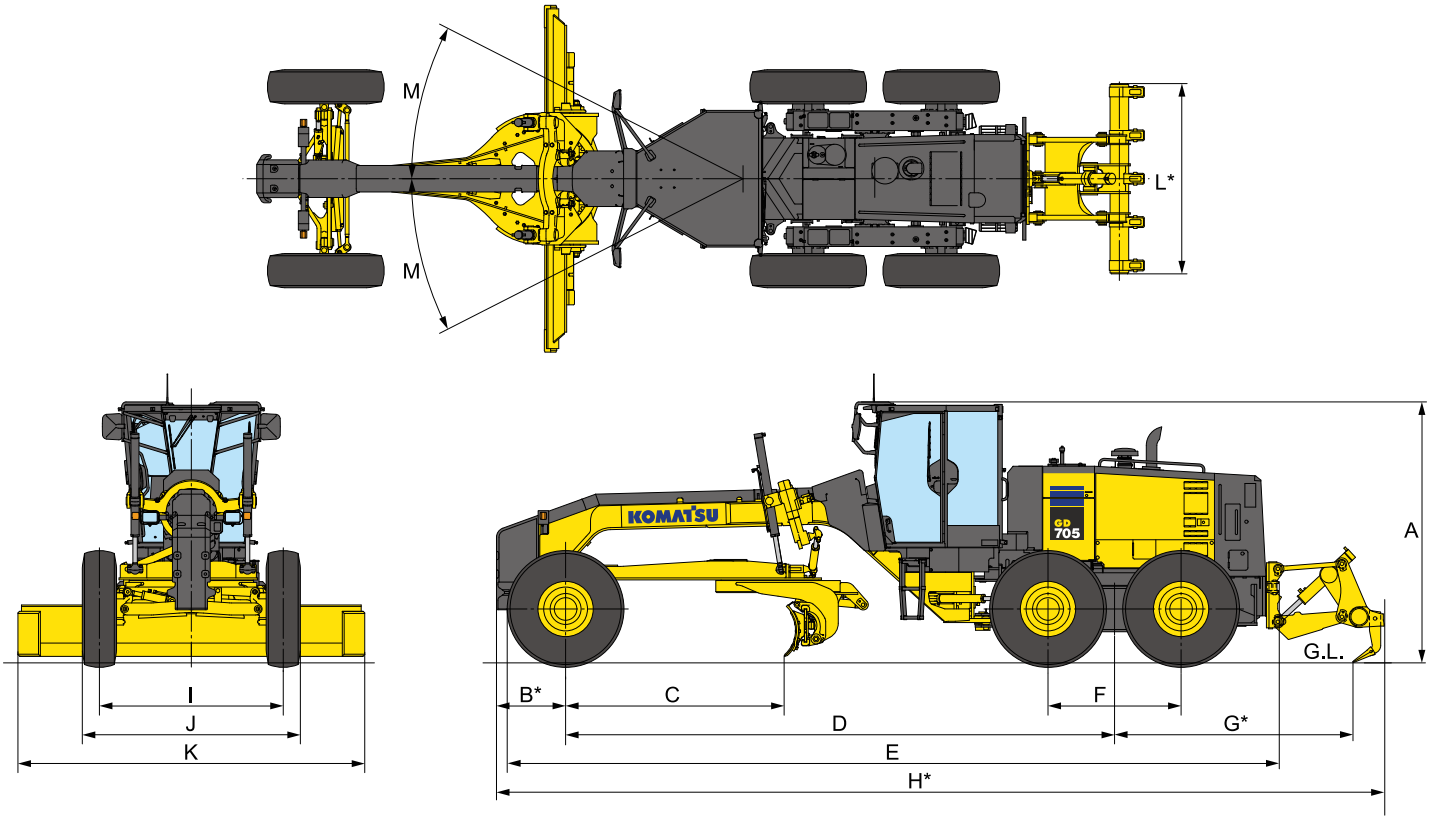

A	Altura: Cabina de bajo perfil	**3.260 mm**
B	Centro del eje delantero al contrapeso (Empujador)*	**860 mm**
C	Labio de corte al centro del eje delantero	**2.700 mm**
D	Distancia entre ejes al centro del tándem	**6.800 mm**
E	Neumático delantero al parachoques trasero	**9.600 mm**
F	Distancia entre ejes del tándem	**1.680 mm**
G	Centro del tándem a la parte posterior del desgarrador*	**2.955 mm**
H	Longitud total*	**11.050 mm**
I	Espacio entre orugas	**2.290 mm**
J	Ancho de neumáticos	**2.790 mm**
K	Ancho de la cuchilla estándar	**4.320 mm**
L	Ancho de la viga del desgarrador*	**2.366 mm**
M	Articulación, izquierda o derecha*	**27°**

*Opcional

RUEDAS DELANTERAS Y TRASERAS

Neumáticos	Tamaño del aro	Estructura del aro
16.00-24	**10″**	**Piezas múltiples**
20.5R25	**17″**	**Piezas múltiples**

EQUIPAMIENTO ESTÁNDAR

MOTOR Y COMPONENTES RELACIONADOS:
»Extensión de admisión de aire.
»Depurador de aire de doble elemento con indicador de polvo.
»Motor: Komatsu SAA6D114E-3, turbocargado y posenfriado con aire, control de potencia variable (VHPC) estándar, potencia neta de 201-250.
»Prefiltro de combustible.
»Cubiertas laterales para el compartimiento del motor.

SISTEMAS ELÉCTRICOS:
»Alarma de retroceso.
»Alternador de 60 A/24 V.
»Baterías, 2 x 12 V/140 Ah.
»Luz interior de la cabina.
»Bocina eléctrica.
»Indicadores: freno de estacionamiento, bloqueo del diferencial, bloqueo del brazo de elevación, luces altas, indicador ECO, modo P del motor, ajuste de r. p. m., presión del aceite de motor, carga de la batería, presión del aceite de frenos, temperatura del aceite del diferencial.
»Luces: retroceso, detención, trasera, de viraje, delanteras (2 halógenas montadas en la barra delantera).
»Velocímetro.

ENTORNO DEL OPERADOR:
»Aire acondicionado (R134a).
»Cabina: ROPS/FOPS (ISO 3471/ISO 3449) cerrada de bajo perfil, con vidrios polarizados de seguridad, limpiador y lavador de parabrisas.
»Encendedor de cigarrillos y cenicero.
»Consola ajustable con sistema de monitoreo en el panel de instrumentos.
»Espejos: interior de la cabina, exteriores derecho e izquierdo.
»Aislamiento de sonido, cabina y alfombrilla.
»Asiento de primer nivel con suspensión, tapizado y ajustable con cinturón de seguridad retráctil.
»Limpiaparabrisas delantero, trasero y en las puertas.

TREN DE POTENCIA:
»Eje trasero totalmente flotante, de tipo planetario.
»Freno de estacionamiento de discos, aplicado por resorte, de liberación hidráulica.
»Diferencial con bloqueo y desbloqueo.
»Transmisión de modo dual (F8-R4) "Power Shift" mando directo, convertidor de torque con cambio de marcha automático y función de prevención del calado del motor
»Frenos de servicio de discos húmedos, totalmente hidráulicos.

EQUIPO DE TRABAJO Y SISTEMA HIDRÁULICO:
»Válvula de control hidráulico de 9 secciones.
»Tornamesa, montada en la barra de tiro, hoja con rotación de 360° de elevación hidráulica y desplazamiento lateral de la tornamesa.
»Embrague deslizante de la tornamesa.
»Sistema hidráulico detector de carga con centro cerrado.
»Cuchilla de 4.320 mm x 700 mm x 25 mm con filos esquineros reemplazables, labios de corte endurecidos de 203 mm x 16 mm, desplazamiento hidráulico lateral de la hoja e inclinación hidráulica con válvulas de retención anticaída. Ángulo máximo de posición de la cuchilla 90° a la derecha e izquierda.
»Dirección totalmente hidráulica con volante y ruedas delanteras inclinables, artículación del bastidor con válvulas de retención anticaída.

OTRO EQUIPAMIENTO ESTÁNDAR:
»Interruptor de desconexión de la batería.
»Tanque de combustible con acceso a nivel de suelo.
»Kit de herramientas general.
»Pintura con la paleta de colores estándar de Komatsu.
»Escalones y pasamanos en la parte trasera, a la derecha y a la izquierda.
»Caja de herramientas con cerradura.
»Protección contra vandalismo que incluye cerradura de acceso al tanque de combustible, cubierta de baterías y cubiertas laterales del motor.

EQUIPAMIENTO OPCIONAL

»Válvula de control hidráulico de 10 secciones.
»Toma de corriente de 12 V (10 A).
»Acumuladores antivibración para la elevación de la hoja.
»Alternador de 24 V/90 A.
»Radio AM/FM.
»Luces de trabajo montadas en la cabina (4).
»Extintor de incendios.
»Luz neblinera (Montada en barra delantera).
»Prefiltro.
»Placa empujadora adicional.
»Espejo retrovisor inferior.
»Conjunto de desgarrador montado en la parte trasera.
»Protecciones y puntas del desgarrador, 2 adicionales.
»Escarificador, conjunto de 11 dientes.
»Arranque, 11 kW.
»Protección inferior de la transmisión.
»Luz de advertencia, baliza giratoria color ámbar montada en el techo de la cabina.
»Luces de trabajo: 4 delanteras y 2 traseras.

Equipamiento opcional puede no estar disponible en su país, consulte a su Distribuidor Komatsu para más detalles.

KOMTRAX

SISTEMA DE MONITOREO SATELITAL

KOMTRAX es un revolucionario sistema de seguimiento diseñado para ahorrar tiempo y dinero. Ahora es posible realizar el seguimiento a sus equipos a cualquier hora y desde cualquier lugar. Utilice la valiosa información del equipo recibida a través de la página web de KOMTRAX para optimizar su planificación de mantenimiento y rendimiento del equipo.

CARACTERÍSTICAS

»UBICACIÓN
KOMTRAX utiliza una red de posicionamiento satelital para informar la ubicación de los equipos.

»GEOFENCE
En asociación con su Distribuidor de Komatsu, los propietarios pueden crear barreras virtuales (Geo) para recibir alertas cuando los equipos entran o salen del rango designado para las operaciones.

»LECTURA DEL HORÓMETRO
Reporte diario de las horas de trabajo del equipo, lo que permite planificar mantenimientos y reemplazo de componentes.

»MAPAS DE OPERACIÓN KOMTRAX
En los mapas de operación podrá revisar las horas del día en que los equipos están en funcionamiento y si los trabajadores realizan sus funciones en los tiempos estipulados.

»NIVEL DE MEDICIÓN DE COMBUSTIBLE
Muestra la cantidad de combustible que queda al final de la jornada de trabajo.

»REGISTRO DIARIO DE LA TEMPERATURA DEL AGUA
El registro constante del aumento de la temperatura del agua del motor se muestra a través de un informe diario al final del día.

»PRECAUCIONES
Si un indicador se enciende en la cabina del equipo, significa que ocurre algún problema. Desde el sitio web de la aplicación podrá revisar el motivo y la hora en que se produjo el problema para luego generar un número de registro.

»CÓDIGOS DE ANOMALÍAS
Los códigos de anomalías se transmiten al Distribuidor de Komatsu para la localización y solución de fallas antes de que los técnicos lleguen al lugar de trabajo. Adicionalmente se envía una notificación por correo electrónico con el código de lo ocurrido.

»AVISO DE REEMPLAZO DE MANTENIMIENTO
El sistema genera alertas para informar que el equipo requiere reemplazo de elementos como filtros y aceite.

»HORAS CLAVE DEL EQUIPO
Muestra información detallada sobre las horas clave del equipo como los trabajos de excavación, traslado, descarga y elevación. Esto ayuda a monitorear y comparar el rendimiento del equipo, además de las horas de trabajo y los tiempos de inactividad.

»FRECUENCIA DE CARGA
Muestra información sobre el factor de carga del equipo para saber si está en un trabajo liviano, medio o pesado.

»BLOQUEO DEL MOTOR ANTIRROBO
KOMTRAX cuenta con un sistema de bloqueo y desbloqueo del motor de los equipos, lo que permitirá que solo funcionen en días, horas y áreas asignadas.

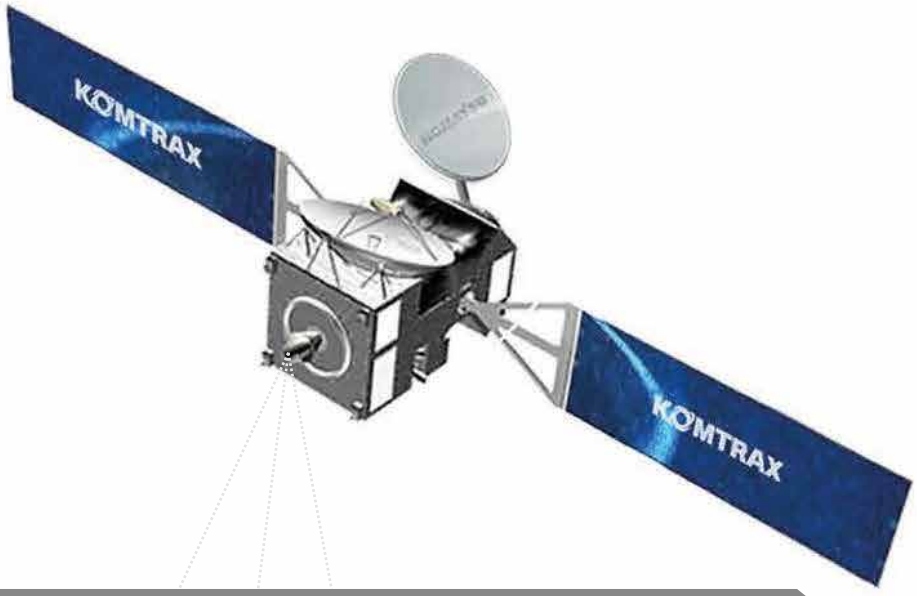

KOMTRAX

CARACTERÍSTICAS

»CONSUMO DE COMBUSTIBLE

En los equipos Komatsu nuevos, puede obtener el estado real de los galones de combustible consumidos, además de un promedio del combustible gastado por hora durante el período de funcionamiento.

»INFORMES DE DATOS MENSUALES Y ANUALES

KOMTRAX genera resúmenes de todos los datos críticos del sistema para ayudar con el análisis de la utilización de la flota, programación de equipos, futuras compras de equipos, costos de trabajo, etc.

Consulte a su Distribuidor de Komatsu sobre la información disponible para su modelo y disponibilidad del servicio en su país.



Los diseños, especificaciones y datos de los productos en este documento son solo informativos y no son garantías de ningún tipo. El diseño de los productos y las especificaciones pueden ser cambiadas en cualquier momento sin previo aviso. Las únicas garantías aplicables a la venta de productos y servicios son las declaradas en la Política de Garantías, la cual será proporcionada a petición.

Komatsu, y logos relacionados, son marcas registradas de Komatsu Ltd. o de una de sus subsidiarias.

© 2017 Komatsu Ltd. o una de sus filiales. Todos los derechos reservados.

KOMATSU®

Para mayor información consulte a su distribuidor o visite nuestro sitio web **www.komatsulatinoamerica.com**

KLAT-EQ053/001-2019